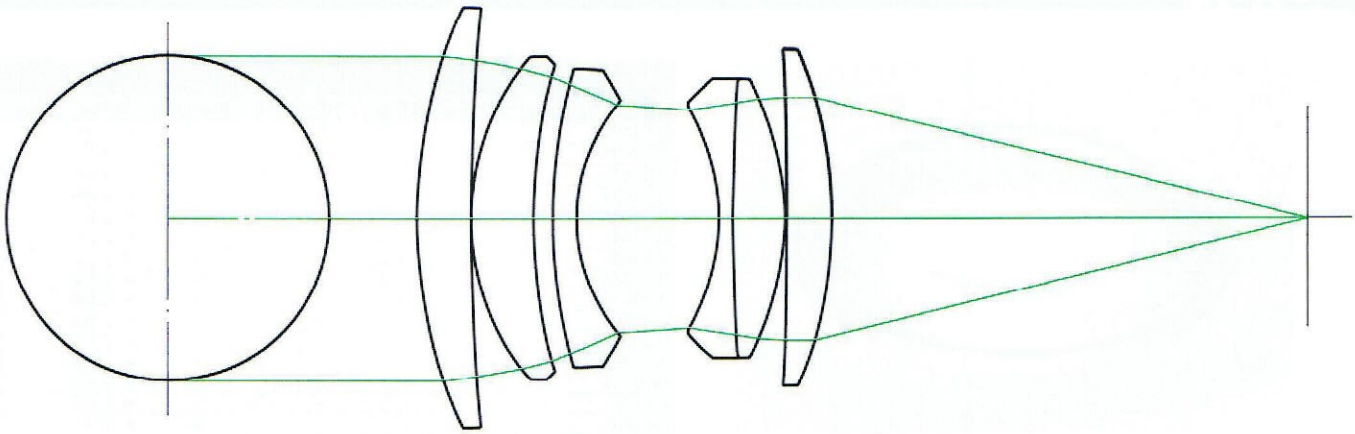

# SUGITOH®

Established in 1906, SUGITOH has been supplying optical component parts, optical products to various industries in the world. SUGITOH, with its up to date technology seeks to meet the requirements of its customers throughout the world.

If you can not find the product you are looking for in this catalogue, please contact us with your specific product specifications and we will be more than happy to create a sample product as well as the price quotation of your specifications for you.

All dimensions of products in this catalogue are in millimeters except other scales are noticed.

# TABLE OF CONTENTS


| Parts No. | Parts Name | Page |
|---|---|---|
| TS-0259S~0436S | Plano Convex (PCX) Lens, Uncoated | 1 |
| TS-0300Q~0323Q17 | Synthetic Fused Silica Plano Convex (PCX) Lens, Uncoated | 2 |
| TS-0241S~0254S52 | Plano Concave (PCC) Lens, Uncoated | 3 |
| TS-0324Q~0327Q61 | Synthetic Fused Silica Plano Concave (PCC) Lens, Uncoated | 4 |
| TS-0206S~0425S1 | Bi-Convex (BCX) Lens, Uncoated | 5 |
| TS-0332Q1~0344Q35 | Synthetic Fused Silica Bi-Convex (BCX) Lens, Uncoated | 6 |
| TS-0257S~0258S67 | Bi-Concave (BCC) Lens, Uncoated | 7 |
| TS-0345Q~0345Q66 | Synthetic Fused Silica Bi-Concave (BCC) Lens, Uncoated | 8 |
| TS-0362A1~0378A1 | Achromat Lens | 9 |
| TS-0511O~0517O | Half Spherical Lens, Uncoated | 10 |
| TS-0530O~0539O | Aspherical Lens, Uncoated | 10 |
| TS-0502O~0510O | Ball Lens, Uncoated | 11 |
| TS-0518O~0527O | Rod Lens, Uncoated | 11 |
| TS-0600C~0649C | Plano Convex Cylinderical Lens | 12 |
| TS-0628C~00705C | Plano Concave Cylindrial Lens | 12 |
| TS-0700P~0754P | 90° Right Angle Prism | 13 |
| TS-0712P~0757P | 60° Prism | 13 |
| TS-0715P~0721P | Cube Beamsplitter | 14 |
| TS-0722P~0729P12 | Cube Polarized Beamsplitter | 14 |
| TS-0730P~0760P | Roof Prism • Schmidt Prism | 15 |
| TS-0738P~0744P | Wedge Prism | 15 |
| TS-0745P~0747P1 | Dove Prism | 16 |
| TS-0734P1~0737P1 | Penta Prism | 16 |
| TS-0811R~0852R | Aluminized Surface Mirror | 17 |
| TS-0800R~0800R2 | Cold Mirror | 17 |
| TS-0802R~0846R | Half Mirror | 18 |
| TS-0809R~0810R2 | Laser Mirror | 18 |
| TS-0822R~0947R | Concave Mirror | 19 |
| TS-0801R~0801R2 | Cold Filter | 20 |
| TS-0879G~0884G | Heat Absorbing Filter | 20 |
| TS-0850G~0858G | Polarizing Filter | 21 |
| TS-0859G~0864G | Retardation Plate | 21 |
| TS-0870G~0878G12 | Glass Window, Uncoated | 22 |
| TS-0865G~0869G15 | Synthetic Fused Silica Window, Uncoated | 22 |
| TS-0950G~0963G | Precision Glass Plate-Parallel Substrate, Uncoated | 22 |
| TS-0885G~0899G5 | Multi Coated Filter | 23 |
| TS-0900Z~0926Z | Hard Glass Cell (Synthetic Fused Silica) | 23 |
| TS-0950V~0954V | Circular Vial | 24 |
| TS-0071M~0072M9 | Reticle & Scale | 24 |
| TS-0960U~0964U | Tubular Vial | 24 |
| TS-L-37~42 | Sharp Cut Filter (Clear) | 25 |
| TS-Y-44~50 | Sharp Cut Filter (Yellow) | 25 |
| TS-O-54~58 | Sharp Cut Filter (Orange) | 25 |
| TS-R-60~64 | Sharp Cut Filter (Red) | 25 |
| TS-R-70~RM-100 | Infrared Transmitting Filter | 26 |
| TS-B-390~460 | Blue Filter | 26 |
| TS-G-530~550 | Green Filter | 26 |
| TS-CM-500S | Color Compensating Filter (Cyan) | 26 |
| TS-ND-0~70 | Neutral Density Filter | 27 |
| TS-HA-30~60 | Heat Absorbing Filter | 27 |
| TS-U-330~360 | Ultraviolet Transmitting, Visible Absorbing Filter | 27 |
| | Lens Kit, Holder Kit, Special Glass Works | 29~34 |

# 平凸レンズ　Plano Convex Lens

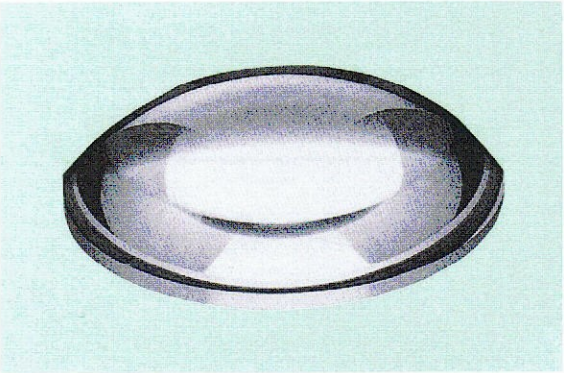

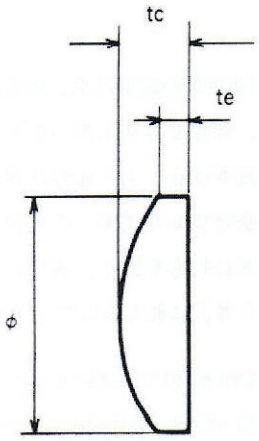


## 平凸レンズ
## Plano Convex (PCX) Lens, Uncoated

**正の焦点距離を持ち、像の拡大や集光用途に利用します。**
This is a positive focal length and using as magnifying and condensing.

### 仕様 Specifications

許容誤差　Tolerance
直径φ　Diameter　：+0mm
　　：−0.1mm
中心厚 Tc　Center Thickness：±0.2mm
屈折率 Nd　Reflective Index：1.523（クラウン系：Crown）
　　：1.51680（BK 7）
　　：1.62004（F 2）
焦点距離　Focal Length　：±2％
表面品質　Surface Quality　：MIL 60−40
偏芯　Decentration　：3分以内（3′）
設計波長 Design Wavelength：587.6nm
コートなし　Uncoated

| 品番 Part No. | 外径 Dia. | 焦点距離 F.L. | バックフォーカス B.F.L. | 中厚 TC | コバ肉 TE | 材質 Material | 税抜価格 Price | 備考 Note |
|---|---|---|---|---|---|---|---|---|
| TS-0259S | φ3 | 10 | 8.80 | 2.00 | 1.81 | クラウン | ¥ 2,500 | |
| TS-0260S | φ3 | 20 | 18.80 | 2.00 | 1.91 | クラウン | ¥ 2,500 | |
| TS-0261S | φ5 | 10 | 8.80 | 2.00 | 1.43 | クラウン | ¥ 2,500 | |
| TS-0262S | φ5 | 20 | 18.80 | 2.00 | 1.72 | クラウン | ¥ 2,500 | |
| TS-0263S | φ10 | 20 | 18.40 | 2.50 | 1.34 | クラウン | ¥ 2,500 | |
| TS-0264S | φ10 | 30 | 28.40 | 2.50 | 1.73 | クラウン | ¥ 2,500 | |
| TS-0265S | φ10 | 30 | 28.40 | 2.50 | 1.74 | BK-7 | ¥ 2,500 | |
| TS-0266S | φ10 | 40 | 38.40 | 2.50 | 1.94 | BK-7 | ¥ 2,500 | |
| TS-0267S | φ10 | 50 | 48.80 | 1.90 | 1.45 | BK-7 | ¥ 2,500 | |
| TS-0268S | φ10 | 60 | 58.70 | 1.90 | 1.53 | BK-7 | ¥ 2,500 | |
| TS-0269S | φ10 | 70 | 68.90 | 1.80 | 1.48 | BK-7 | ¥ 2,500 | |
| TS-0270S | φ10 | 80 | 78.80 | 1.80 | 1.52 | BK-7 | ¥ 2,500 | |
| TS-0271S | φ10 | 90 | 88.80 | 1.80 | 1.55 | BK-7 | ¥ 2,500 | |
| TS-0272S | φ10 | 100 | 98.80 | 1.80 | 1.58 | BK-7 | ¥ 2,500 | |
| TS-0273S | φ15 | 30 | 27.80 | 3.50 | 1.68 | BK-7 | ¥ 2,500 | |
| TS-0274S | φ15 | 40 | 38.10 | 3.00 | 1.67 | BK-7 | ¥ 2,500 | |
| TS-0275S | φ15 | 50 | 48.20 | 2.80 | 1.75 | BK-7 | ¥ 2,500 | |
| TS-0276S | φ15 | 60 | 58.30 | 2.50 | 1.63 | BK-7 | ¥ 2,500 | |
| TS-0277S | φ15 | 70 | 68.40 | 2.50 | 1.76 | BK-7 | ¥ 2,500 | |
| TS-0278S | φ15 | 80 | 78.40 | 2.50 | 1.85 | BK-7 | ¥ 2,500 | |
| TS-0279S | φ15 | 90 | 88.50 | 2.30 | 1.72 | BK-7 | ¥ 2,500 | |
| TS-0280S | φ15 | 100 | 98.50 | 2.30 | 1.78 | BK-7 | ¥ 2,500 | |
| TS-0281S | φ15 | 150 | 148.60 | 2.20 | 1.86 | BK-7 | ¥ 2,500 | |
| TS-0282S | φ15 | 200 | 198.80 | 2.00 | 1.74 | BK-7 | ¥ 2,500 | |
| TS-0283S | φ20 | 30 | 26.30 | 5.70 | 2.22 | BK-7 | ¥ 2,500 | |
| TS-0284S | φ20 | 40 | 37.00 | 4.60 | 2.13 | BK-7 | ¥ 2,500 | |
| TS-0285S | φ20 | 50 | 47.40 | 4.00 | 2.07 | BK-7 | ¥ 2,500 | |
| TS-0286S | φ20 | 60 | 57.50 | 3.70 | 2.11 | BK-7 | ¥ 2,500 | |
| TS-0287S | φ20 | 70 | 67.70 | 3.50 | 2.15 | BK-7 | ¥ 2,500 | |
| TS-0288S | φ20 | 80 | 77.80 | 3.30 | 2.12 | BK-7 | ¥ 2,500 | |
| TS-0289S | φ20 | 90 | 89.00 | 3.10 | 2.06 | BK-7 | ¥ 2,500 | |
| TS-0290S | φ20 | 100 | 98.10 | 3.00 | 2.06 | BK-7 | ¥ 2,500 | |
| TS-0291S | φ20 | 150 | 148.10 | 3.00 | 2.38 | BK-7 | ¥ 2,500 | |
| TS-0292S | φ20 | 200 | 198.40 | 2.50 | 2.03 | BK-7 | ¥ 2,500 | |
| TS-0293S | φ20 | 300 | 298.40 | 2.50 | 2.19 | BK-7 | ¥ 2,500 | |
| TS-0294S | φ30 | 30 | 23.80 | 10.00 | 2.67 | F2 | ¥ 3,000 | |
| TS-0295S | φ30 | 40 | 34.50 | 8.50 | 2.27 | BK-7 | ¥ 2,900 | |
| TS-0296S | φ30 | 50 | 45.70 | 7.00 | 2.34 | BK-7 | ¥ 2,900 | |
| TS-0297S | φ30 | 60 | 56.00 | 6.00 | 2.24 | BK-7 | ¥ 2,900 | |
| TS-0298S | φ30 | 70 | 66.40 | 5.50 | 2.34 | BK-7 | ¥ 2,900 | |
| TS-0299S | φ30 | 80 | 76.70 | 5.00 | 2.26 | BK-7 | ¥ 2,900 | |
| TS-0300S | φ30 | 90 | 87.10 | 4.50 | 2.08 | BK-7 | ¥ 2,900 | |
| TS-0301S | φ30 | 100 | 96.70 | 5.00 | 2.84 | BK-7 | ¥ 2,900 | |
| TS-0302S | φ30 | 150 | 147.80 | 3.50 | 2.07 | BK-7 | ¥ 2,900 | |
| TS-0303S | φ30 | 200 | 198.10 | 3.00 | 1.94 | BK-7 | ¥ 2,900 | |
| TS-0304S | φ30 | 300 | 297.60 | 3.50 | 2.79 | BK-7 | ¥ 2,900 | |
| TS-0305S | φ40 | 46.4 | 38.20 | 12.50 | 2.06 | BK-7 | ¥ 3,500 | |
| TS-0306S | φ40 | 50 | 48.50 | 11.50 | 2.27 | BK-7 | ¥ 3,000 | |
| TS-0307S | φ40 | 54.17 | 47.60 | 10.00 | 1.80 | BK-7 | ¥ 3,200 | |
| TS-0308S | φ40 | 60 | 53.40 | 10.00 | 2.85 | BK-7 | ¥ 3,300 | |
| TS-0309S | φ40 | 70 | 54.50 | 8.00 | 2.11 | BK-7 | ¥ 3,000 | |
| TS-0310S | φ40 | 80 | 75.20 | 7.20 | 2.15 | BK-7 | ¥ 3,000 | |
| TS-0311S | φ40 | 90 | 85.20 | 7.00 | 2.58 | BK-7 | ¥ 3,000 | |
| TS-0312S | φ40 | 100 | 96.00 | 6.20 | 2.26 | BK-7 | ¥ 3,000 | |
| TS-0313S | φ40 | 150 | 146.80 | 5.00 | 2.43 | BK-7 | ¥ 3,000 | |
| TS-0314S | φ40 | 200 | 197.40 | 4.00 | 2.09 | BK-7 | ¥ 3,000 | |
| TS-0315S | φ40 | 300 | 297.60 | 3.50 | 2.23 | BK-7 | ¥ 3,000 | |
| TS-0316S | φ50 | 60 | 49.60 | 15.80 | 3.53 | BK-7 | ¥ 4,200 | |
| TS-0317S | φ50 | 70 | 61.30 | 13.20 | 3.46 | BK-7 | ¥ 4,000 | |
| TS-0318S | φ50 | 80 | 72.30 | 11.70 | 3.51 | BK-7 | ¥ 3,900 | |
| TS-0319S | φ50 | 90 | 83.00 | 10.60 | 3.47 | BK-7 | ¥ 3,900 | |
| TS-0420S | φ50 | 100 | 93.50 | 9.80 | 3.52 | BK-7 | ¥ 3,900 | |
| TS-0421S | φ50 | 150 | 145.20 | 7.50 | 3.46 | BK-7 | ¥ 3,900 | |
| TS-0422S | φ50 | 200 | 195.70 | 6.50 | 3.50 | BK-7 | ¥ 3,900 | |
| TS-0423S | φ50 | 300 | 296.40 | 5.40 | 3.42 | BK-7 | ¥ 3,900 | |
| TS-0425S | φ80 | 100 | 85.40 | 22.20 | 3.50 | BK-7 | ¥ 14,000 | |
| TS-0426S | φ80 | 150 | 140.40 | 14.60 | 3.61 | BK-7 | ¥ 13,000 | |
| TS-0427S | φ80 | 200 | 192.30 | 11.60 | 3.63 | BK-7 | ¥ 12,000 | |
| TS-0428S | φ80 | 250 | 243.50 | 9.90 | 3.62 | BK-7 | ¥ 12,000 | |
| TS-0429S | φ80 | 300 | 294.20 | 8.80 | 3.60 | BK-7 | ¥ 12,000 | |
| TS-0430S | φ100 | 200 | 189.10 | 16.40 | 3.76 | BK-7 | ¥ 17,000 | |
| TS-0431S | φ100 | 300 | 292.24 | 11.80 | 3.62 | BK-7 | ¥ 15,000 | |
| TS-0432S | φ100 | 400 | 393.60 | 9.70 | 3.64 | BK-7 | ¥ 14,000 | |
| TS-0433S | φ100 | 500 | 494.40 | 8.50 | 3.68 | BK-7 | ¥ 14,000 | |
| TS-0434S | φ100 | 600 | 594.90 | 7.60 | 3.59 | BK-7 | ¥ 14,000 | |
| TS-0435S | φ100 | 800 | 795.60 | 6.60 | 3.60 | BK-7 | ¥ 14,000 | |
| TS-0436S | φ100 | 1000 | 996.04 | 6.00 | 3.60 | BK-7 | ¥ 14,000 | |

クラウン＝Crown

※在庫がない場合は納期が受注後約45日となります。
Delivery will be around 45 days when out of stock.

※カタログ製品以外の特注品も承ります。
Quotation for customized Products not covered in this catalogue are also available.

# 合成石英平凸レンズ Synthetic Fused Silica Plano Convex Lens



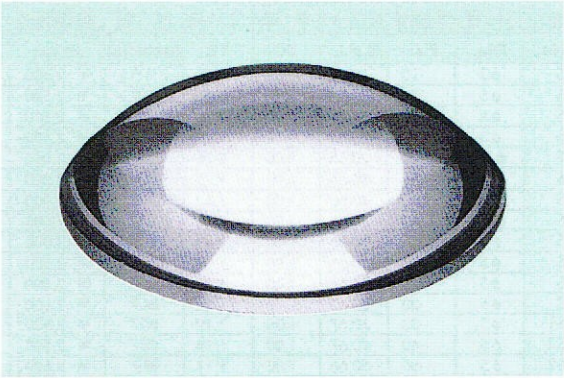

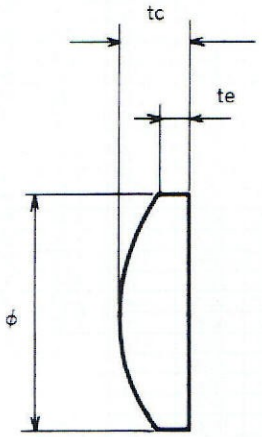


| 品番 Part No. | 外径 Dia. | 焦点距離 F.L. | バックフォーカス B.F.L. | 中厚 TC | コバ肉 TE | 材質 Material | 税抜価格 Price | 備考 Note |
|---|---|---|---|---|---|---|---|---|
| TS-0300Q | φ10 | 20 | 18.10 | 2.80 | 1.45 | 合成石英 | ¥ 9,000 | |
| TS-0301Q | φ10 | 30 | 28.40 | 2.40 | 1.54 | 合成石英 | ¥ 8,500 | |
| TS-0302Q | φ10 | 40 | 38.50 | 2.20 | 1.56 | 合成石英 | ¥ 8,500 | |
| TS-0303Q | φ10 | 50 | 48.60 | 2.00 | 1.49 | 合成石英 | ¥ 8,000 | |
| TS-0304Q | φ10 | 60 | 58.60 | 2.00 | 1.58 | 合成石英 | ¥ 8,000 | |
| TS-0305Q | φ10 | 70 | 68.70 | 1.90 | 1.54 | 合成石英 | ¥ 8,000 | |
| TS-0306Q | φ10 | 80 | 78.70 | 1.90 | 1.59 | 合成石英 | ¥ 8,000 | |
| TS-0307Q | φ10 | 90 | 88.70 | 1.90 | 1.62 | 合成石英 | ¥ 8,000 | |
| TS-0308Q | φ10 | 100 | 98.70 | 1.90 | 1.64 | 合成石英 | ¥ 8,000 | |
| TS-0309Q1 | φ15 | 30 | 25.80 | 6.10 | 4.00 | 合成石英 | ¥ 9,500 | |
| TS-0310Q2 | φ15 | 40 | 36.40 | 5.30 | 3.78 | 合成石英 | ¥ 9,500 | |
| TS-0311Q3 | φ15 | 50 | 46.70 | 4.50 | 3.30 | 合成石英 | ¥ 9,300 | |
| TS-0312Q4 | φ15 | 60 | 57.20 | 4.00 | 3.01 | 合成石英 | ¥ 9,300 | |
| TS-0313Q5 | φ15 | 70 | 67.50 | 3.60 | 2.76 | 合成石英 | ¥ 9,300 | |
| TS-0314Q6 | φ15 | 80 | 77.60 | 3.50 | 2.77 | 合成石英 | ¥ 9,300 | |
| TS-0315Q7 | φ15 | 90 | 87.70 | 3.40 | 2.75 | 合成石英 | ¥ 9,300 | |
| TS-0316Q8 | φ15 | 100 | 97.70 | 3.30 | 2.72 | 合成石英 | ¥ 9,300 | |
| TS-0309Q | φ20 | 30 | 25.80 | 6.10 | 2.00 | 合成石英 | ¥ 10,000 | |
| TS-0310Q | φ20 | 40 | 36.40 | 5.30 | 2.46 | 合成石英 | ¥ 10,000 | |
| TS-0311Q | φ20 | 50 | 46.70 | 4.50 | 2.30 | 合成石英 | ¥ 9,000 | |
| TS-0312Q | φ20 | 60 | 57.20 | 4.00 | 2.20 | 合成石英 | ¥ 9,000 | |
| TS-0313Q | φ20 | 70 | 67.50 | 3.60 | 2.07 | 合成石英 | ¥ 9,000 | |
| TS-0314Q | φ20 | 80 | 77.60 | 3.50 | 2.17 | 合成石英 | ¥ 9,000 | |
| TS-0315Q | φ20 | 90 | 87.70 | 3.40 | 2.22 | 合成石英 | ¥ 9,000 | |
| TS-0316Q | φ20 | 100 | 97.70 | 3.30 | 2.24 | 合成石英 | ¥ 9,000 | |
| TS-0317Q | φ30 | 40 | 33.30 | 9.80 | 2.30 | 合成石英 | ¥ 11,000 | 問 |
| TS-0318Q | φ30 | 50 | 44.80 | 7.60 | 2.18 | 合成石英 | ¥ 11,000 | 問 |
| TS-0319Q | φ30 | 60 | 55.50 | 6.50 | 2.18 | 合成石英 | ¥ 11,000 | 問 |
| TS-0320Q | φ30 | 70 | 65.90 | 5.90 | 2.28 | 合成石英 | ¥ 11,000 | 問 |
| TS-0321Q | φ30 | 80 | 76.30 | 5.40 | 2.28 | 合成石英 | ¥ 11,000 | 問 |
| TS-0322Q | φ30 | 90 | 86.60 | 4.90 | 2.15 | 合成石英 | ¥ 11,000 | 問 |
| TS-0323Q | φ30 | 100 | 96.70 | 4.70 | 2.25 | 合成石英 | ¥ 10,000 | 問 |
| TS-0323Q1 | φ40 | 50 | 40.46 | 13.90 | 2.52 | 合成石英 | ¥ 15,000 | 問 |
| TS-0323Q2 | φ40 | 60 | 52.52 | 10.92 | 2.51 | 合成石英 | ¥ 15,000 | 問 |
| TS-0323Q3 | φ40 | 70 | 63.61 | 9.35 | 2.52 | 合成石英 | ¥ 15,000 | 問 |
| TS-0323Q4 | φ40 | 80 | 74.32 | 8.30 | 2.50 | 合成石英 | ¥ 15,000 | 問 |
| TS-0323Q5 | φ40 | 90 | 84.80 | 7.57 | 2.51 | 合成石英 | ¥ 15,000 | 問 |
| TS-0323Q6 | φ40 | 100 | 95.21 | 7.00 | 2.57 | 合成石英 | ¥ 14,000 | 問 |
| TS-0323Q7 | φ40 | 150 | 146.29 | 5.42 | 2.51 | 合成石英 | ¥ 14,000 | 問 |
| TS-0323Q8 | φ40 | 200 | 196.80 | 4.66 | 2.50 | 合成石英 | ¥ 14,000 | 問 |
| TS-0323Q9 | φ40 | 300 | 297.30 | 3.95 | 2.52 | 合成石英 | ¥ 14,000 | 問 |
| TS-0323Q10 | φ50 | 60 | 47.66 | 18.00 | 2.40 | 合成石英 | ¥ 27,000 | 問 |
| TS-0323Q11 | φ50 | 70 | 59.65 | 15.12 | 3.40 | 合成石英 | ¥ 27,000 | 問 |
| TS-0323Q12 | φ50 | 80 | 71.05 | 13.06 | 3.41 | 合成石英 | ¥ 27,000 | 問 |
| TS-0323Q13 | φ50 | 90 | 81.97 | 11.70 | 3.41 | 合成石英 | ¥ 27,000 | 問 |
| TS-0323Q14 | φ50 | 100 | 92.67 | 10.70 | 3.41 | 合成石英 | ¥ 24,000 | 問 |
| TS-0323Q15 | φ50 | 150 | 144.48 | 8.05 | 3.42 | 合成石英 | ¥ 24,000 | 問 |
| TS-0323Q16 | φ50 | 200 | 195.32 | 6.82 | 3.40 | 合成石英 | ¥ 24,000 | 問 |
| TS-0323Q17 | φ50 | 300 | 296.13 | 5.66 | 3.41 | 合成石英 | ¥ 24,000 | 問 |

合成石英＝Synthetic Fused Silica (S.F.S)

## 合成石英平凸レンズ
## Synthetic Fused Silica Plano Convex (PCX) Lens, Uncoated

**正の焦点距離を持ち、像の拡大や集光用途に利用します。**

This is a positive focal length and using as magnifying and condensing.

### 仕様 Specifications

許容誤差 Tolerance

直径φ Diameter : +0mm
: −0.1mm

中心厚 Tc Center Thickness : ±0.2mm

屈折率 Nd Reflactive Index : 1.4585（合成石英：S.F.S）

焦点距離 Focal Length : ± 2 %

表面品質 Surface Quality : MIL 60−40

偏芯 Decentration : 3 分以内（3′）

設計波長 Design Wavelength : 587.6nm

コートなし Uncoated

※在庫がない場合は納期が受注後約45日となります。
Delivery will be around 45 days when out of stock.

※カタログ製品以外の特注品も承ります。
Quotation for customized Products not covered in this catalogue are also available.

# 平凹レンズ　Plano Concave Lens

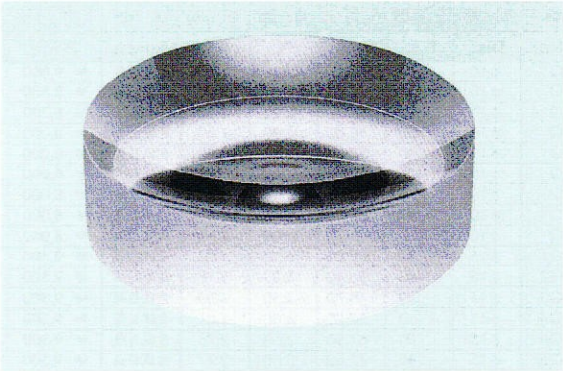

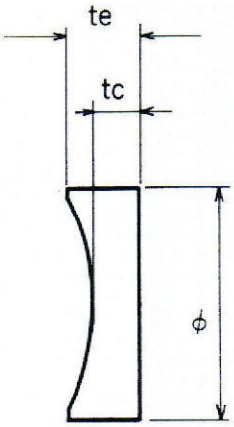


| 品番 Part No. | 外径 Dia. | 焦点距離 F.L. | バックフォーカス B.F.L. | 中厚 TC | コバ肉 TE | 材質 Material | 税抜価格 Price | 備考 Note |
|---|---|---|---|---|---|---|---|---|
| TS-0241S | ϕ3 | -10 | -10.65 | 1.00 | 1.19 | クラウン | ¥ 2,500 | 間 |
| TS-0242S | ϕ5 | -10 | -10.65 | 1.00 | 1.58 | クラウン | ¥ 2,500 | 間 |
| TS-0243S | ϕ5 | -15 | -15.67 | 1.00 | 1.38 | クラウン | ¥ 2,500 | 間 |
| TS-0244S | ϕ5 | -20 | -20.65 | 1.00 | 1.28 | クラウン | ¥ 2,500 | 間 |
| TS-0245S | ϕ10 | -20 | -20.65 | 1.00 | 2.16 | クラウン | ¥ 2,000 | 間 |
| TS-0246S | ϕ10 | -30 | -30.66 | 1.00 | 1.75 | クラウン | ¥ 2,000 | 間 |
| TS-0247S | ϕ20 | -40 | -40.66 | 1.00 | 3.43 | クラウン | ¥ 2,000 | 間 |
| TS-0248S | ϕ20 | -50 | -50.66 | 1.00 | 2.91 | クラウン | ¥ 2,000 | 間 |
| TS-0249S | ϕ3 | -10 | -10.66 | 1.00 | 1.19 | BK-7 | ¥ 3,000 | 間 |
| TS-0250S | ϕ5 | -10 | -10.66 | 1.00 | 1.59 | BK-7 | ¥ 2,500 | 間 |
| TS-0251S | ϕ5 | -15 | -15.67 | 1.00 | 1.38 | BK-7 | ¥ 2,500 | 間 |
| TS-0252S | ϕ5 | -20 | -20.67 | 1.00 | 1.28 | BK-7 | ¥ 2,500 | 間 |
| TS-0252S1 | ϕ5 | -30 | -30.67 | 1.00 | 1.19 | BK-7 | ¥ 2,500 | 間 |
| TS-0252S2 | ϕ5 | -40 | -40.67 | 1.00 | 1.14 | BK-7 | ¥ 2,500 | 間 |
| TS-0252S3 | ϕ5 | -50 | -50.66 | 1.00 | 1.11 | BK-7 | ¥ 2,500 | 間 |
| TS-0252S4 | ϕ5 | -60 | -60.66 | 1.00 | 1.09 | BK-7 | ¥ 2,500 | 間 |
| TS-0252S5 | ϕ5 | -70 | -70.67 | 1.00 | 1.08 | BK-7 | ¥ 2,500 | 間 |
| TS-0252S6 | ϕ5 | -80 | -80.67 | 1.00 | 1.07 | BK-7 | ¥ 2,500 | 間 |
| TS-0252S7 | ϕ5 | -90 | -90.67 | 1.00 | 1.06 | BK-7 | ¥ 2,500 | 間 |
| TS-0252S8 | ϕ5 | -100 | -100.66 | 1.00 | 1.06 | BK-7 | ¥ 2,500 | 間 |
| TS-0253S | ϕ10 | -20 | -20.65 | 1.00 | 2.23 | BK-7 | ¥ 3,000 | 間 |
| TS-0254S | ϕ10 | -30 | -30.66 | 1.00 | 1.76 | BK-7 | ¥ 2,500 | 間 |
| TS-0254S1 | ϕ10 | -40 | -40.66 | 1.00 | 1.59 | BK-7 | ¥ 2,500 | 間 |
| TS-0254S2 | ϕ10 | -50 | -50.66 | 1.00 | 1.47 | BK-7 | ¥ 2,500 | 間 |
| TS-0254S3 | ϕ10 | -60 | -60.66 | 1.00 | 1.39 | BK-7 | ¥ 2,500 | 間 |
| TS-0254S4 | ϕ10 | -70 | -70.67 | 1.00 | 1.33 | BK-7 | ¥ 2,500 | 間 |
| TS-0254S5 | ϕ10 | -80 | -80.67 | 1.00 | 1.29 | BK-7 | ¥ 2,500 | 間 |
| TS-0254S6 | ϕ10 | -90 | -90.67 | 1.00 | 1.26 | BK-7 | ¥ 2,500 | 間 |
| TS-0254S7 | ϕ10 | -100 | -100.66 | 1.00 | 1.23 | BK-7 | ¥ 2,500 | 間 |
| TS-0254S8 | ϕ15 | -20 | -20.65 | 1.00 | 4.02 | BK-7 | ¥ 3,500 | 間 |
| TS-0254S9 | ϕ15 | -30 | -30.66 | 1.00 | 2.83 | BK-7 | ¥ 3,000 | 間 |
| TS-0254S10 | ϕ15 | -40 | -40.66 | 1.00 | 2.33 | BK-7 | ¥ 3,000 | 間 |
| TS-0254S11 | ϕ15 | -50 | -50.66 | 1.00 | 2.05 | BK-7 | ¥ 3,000 | 間 |
| TS-0254S12 | ϕ15 | -60 | -60.66 | 1.00 | 1.87 | BK-7 | ¥ 3,000 | 間 |
| TS-0254S13 | ϕ15 | -70 | -70.67 | 1.00 | 1.74 | BK-7 | ¥ 3,000 | 間 |
| TS-0254S14 | ϕ15 | -80 | -80.67 | 1.00 | 1.65 | BK-7 | ¥ 3,000 | 間 |
| TS-0254S15 | ϕ15 | -90 | -90.67 | 1.00 | 1.58 | BK-7 | ¥ 3,000 | 間 |
| TS-0254S16 | ϕ15 | -100 | -100.66 | 1.00 | 1.52 | BK-7 | ¥ 3,000 | 間 |
| TS-0254S17 | ϕ20 | -30 | -30.66 | 1.00 | 4.49 | BK-7 | ¥ 3,500 | 間 |
| TS-0255S | ϕ20 | -40 | -40.66 | 1.00 | 3.47 | BK-7 | ¥ 3,200 | 間 |
| TS-0256S | ϕ20 | -50 | -50.66 | 1.00 | 2.93 | BK-7 | ¥ 3,000 | 間 |
| TS-0254S20 | ϕ20 | -60 | -60.66 | 1.00 | 2.59 | BK-7 | ¥ 3,000 | 間 |
| TS-0254S21 | ϕ20 | -70 | -70.67 | 1.00 | 2.35 | BK-7 | ¥ 3,000 | 間 |
| TS-0254S22 | ϕ20 | -80 | -80.67 | 1.00 | 2.18 | BK-7 | ¥ 3,000 | 間 |
| TS-0254S23 | ϕ20 | -90 | -90.67 | 1.00 | 2.04 | BK-7 | ¥ 3,000 | 間 |
| TS-0254S24 | ϕ20 | -100 | -100.70 | 1.00 | 1.94 | BK-7 | ¥ 3,000 | 間 |
| TS-0254S25 | ϕ30 | -30 | -31.33 | 2.00 | 10.83 | BK-7 | ¥ 4,500 | 間 |
| TS-0254S26 | ϕ30 | -40 | -41.33 | 2.00 | 7.46 | BK-7 | ¥ 4,500 | 間 |
| TS-0254S27 | ϕ30 | -50 | -51.32 | 2.00 | 6.66 | BK-7 | ¥ 3,500 | 間 |
| TS-0254S28 | ϕ30 | -60 | -61.32 | 2.00 | 5.76 | BK-7 | ¥ 3,500 | 間 |
| TS-0254S29 | ϕ30 | -70 | -71.33 | 2.00 | 5.17 | BK-7 | ¥ 3,500 | 間 |
| TS-0254S30 | ϕ30 | -80 | -81.33 | 2.00 | 4.74 | BK-7 | ¥ 3,500 | 間 |
| TS-0254S31 | ϕ30 | -90 | -91.33 | 2.00 | 4.42 | BK-7 | ¥ 3,500 | 間 |
| TS-0254S32 | ϕ30 | -100 | -101.36 | 2.00 | 4.16 | BK-7 | ¥ 3,500 | 間 |
| TS-0254S33 | ϕ30 | -150 | -151.34 | 2.00 | 3.43 | BK-7 | ¥ 3,500 | 間 |
| TS-0254S34 | ϕ30 | -200 | -201.32 | 2.00 | 3.07 | BK-7 | ¥ 3,500 | 間 |
| TS-0254S35 | ϕ30 | -300 | -301.34 | 2.00 | 2.71 | BK-7 | ¥ 3,500 | 間 |
| TS-0254S36 | ϕ40 | -50 | -51.32 | 2.00 | 11.24 | BK-7 | ¥ 5,000 | 間 |
| TS-0254S37 | ϕ40 | -60 | -61.32 | 2.00 | 9.14 | BK-7 | ¥ 4,500 | 間 |
| TS-0254S38 | ϕ40 | -70 | -71.33 | 2.00 | 7.90 | BK-7 | ¥ 4,500 | 間 |
| TS-0254S39 | ϕ40 | -80 | -81.33 | 2.00 | 7.05 | BK-7 | ¥ 4,500 | 間 |
| TS-0254S40 | ϕ40 | -90 | -91.33 | 2.00 | 6.42 | BK-7 | ¥ 4,500 | 間 |
| TS-0254S41 | ϕ40 | -100 | -101.36 | 2.00 | 5.94 | BK-7 | ¥ 4,500 | 間 |
| TS-0254S42 | ϕ40 | -150 | -151.34 | 2.00 | 4.57 | BK-7 | ¥ 4,500 | 間 |
| TS-0254S43 | ϕ40 | -200 | -201.32 | 2.00 | 3.91 | BK-7 | ¥ 4,500 | 間 |
| TS-0254S44 | ϕ40 | -300 | -301.34 | 2.00 | 3.27 | BK-7 | ¥ 4,500 | 間 |
| TS-0254S45 | ϕ50 | -70 | -71.33 | 2.00 | 11.84 | BK-7 | ¥ 6,000 | 間 |
| TS-0254S46 | ϕ50 | -80 | -81.33 | 2.00 | 10.26 | BK-7 | ¥ 5,500 | 間 |
| TS-0254S47 | ϕ50 | -90 | -91.33 | 2.00 | 9.16 | BK-7 | ¥ 5,500 | 間 |
| TS-0254S48 | ϕ50 | -100 | -101.36 | 2.00 | 8.34 | BK-7 | ¥ 5,500 | 間 |
| TS-0254S49 | ϕ50 | -150 | -151.36 | 2.00 | 6.07 | BK-7 | ¥ 5,500 | 間 |
| TS-0254S50 | ϕ50 | -200 | -201.32 | 2.00 | 5.02 | BK-7 | ¥ 5,500 | 間 |
| TS-0254S51 | ϕ50 | -300 | -301.34 | 2.00 | 4.00 | BK-7 | ¥ 5,500 | 間 |
| TS-0254S52 | ϕ50 | -400 | -401.32 | 2.00 | 3.49 | BK-7 | ¥ 5,500 | 間 |

クラウン＝Crown

## 平凹レンズ
## Plano Concave (PCC) Lens, Uncoated

**負の焦点距離を持ち、像の縮小や光線を発散させます。**
This is a negative focal length and using as image reduction and spreading lights.

**仕様 Specifications**

■許容誤差　Tolerance
直径ϕ　Diameter　：＋0mm
　　：－0.1mm
中心厚 Tc　Center Thickness：＋0.2mm
屈折率 Nd　Reflactive Index：1.523（クラウン系：Crown）
　　：1.5168（BK-7）
焦点距離　Focal Length　：±2％
表面品質　Surface Quality　：MIL 60－40
偏芯　Decentration　：3分以内（3′）
■設計波長 Design Wavelength：587.6nm
コートなし　Uncoated

※在庫がない場合は納期が受注後約45日となります。
Delivery will be around 45 days when out of stock.

※カタログ製品以外の特注品も承ります。
Quotation for customized Products not covered in this catalogue are also available.

# 合成石英平凹レンズ　Synthetic Fused Silica Plano Concave Lens



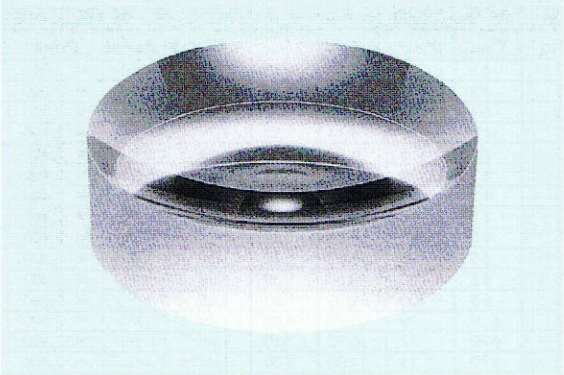

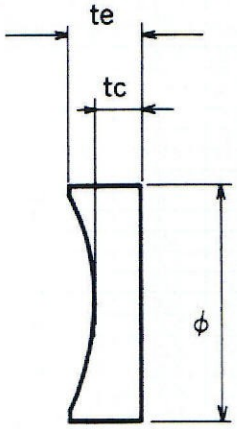


| 品番 Part No. | 外径 Dia. | 焦点距離 F.L. | バックフォーカス B.F.L. | 中厚 TC | コバ肉 TE | 材質 Material | 税抜価格 Price | 備考 Note |
|---|---|---|---|---|---|---|---|---|
| TS-0324Q | ϕ3 | -10 | -10.68 | 1.00 | 1.22 | 合成石英 | ¥ 8,000 | 問 |
| TS-0325Q | ϕ5 | -10 | -10.68 | 1.00 | 1.68 | 合成石英 | ¥ 8,000 | 問 |
| TS-0326Q | ϕ5 | -15 | -15.69 | 1.00 | 1.43 | 合成石英 | ¥ 8,000 | 問 |
| TS-0327Q | ϕ5 | 20 | 20.69 | 1.00 | 1.32 | 合成石英 | ¥ 8,000 | 問 |
| TS-0327Q1 | ϕ5 | -30 | -30.69 | 1.00 | 1.21 | 合成石英 | ¥ 8,000 | 問 |
| TS-0327Q2 | ϕ5 | -40 | -40.69 | 1.00 | 1.16 | 合成石英 | ¥ 8,000 | 問 |
| TS-0327Q3 | ϕ5 | -50 | -50.70 | 1.00 | 1.13 | 合成石英 | ¥ 8,000 | 問 |
| TS-0327Q4 | ϕ5 | -60 | -60.69 | 1.00 | 1.10 | 合成石英 | ¥ 8,000 | 問 |
| TS-0327Q5 | ϕ5 | -70 | -70.68 | 1.00 | 1.09 | 合成石英 | ¥ 8,000 | 問 |
| TS-0327Q6 | ϕ5 | -80 | -80.69 | 1.00 | 1.08 | 合成石英 | ¥ 8,000 | 問 |
| TS-0327Q7 | ϕ5 | -90 | -90.68 | 1.00 | 1.07 | 合成石英 | ¥ 8,000 | 問 |
| TS-0327Q8 | ϕ5 | -100 | -100.70 | 1.00 | 1.06 | 合成石英 | ¥ 8,000 | 問 |
| TS-0328Q | ϕ10 | -20 | -20.69 | 1.00 | 2.36 | 合成石英 | ¥ 9,000 | 問 |
| TS-0329Q | ϕ10 | -30 | -30.68 | 1.00 | 1.87 | 合成石英 | ¥ 9,000 | 問 |
| TS-0329Q11 | ϕ10 | -40 | -40.69 | 1.00 | 1.64 | 合成石英 | ¥ 9,000 | 問 |
| TS-0329Q12 | ϕ10 | -50 | -50.70 | 1.00 | 1.51 | 合成石英 | ¥ 9,000 | 問 |
| TS-0329Q13 | ϕ10 | -60 | -60.69 | 1.00 | 1.42 | 合成石英 | ¥ 9,000 | 問 |
| TS-0329Q14 | ϕ10 | -70 | -70.68 | 1.00 | 1.36 | 合成石英 | ¥ 9,000 | 問 |
| TS-0329Q15 | ϕ10 | -80 | -80.69 | 1.00 | 1.32 | 合成石英 | ¥ 9,000 | 問 |
| TS-0329Q16 | ϕ10 | -90 | -90.68 | 1.00 | 1.28 | 合成石英 | ¥ 9,000 | 問 |
| TS-0329Q17 | ϕ10 | -100 | -100.70 | 1.00 | 1.25 | 合成石英 | ¥ 9,000 | 問 |
| TS-0329Q18 | ϕ15 | -30 | -30.68 | 1.00 | 3.10 | 合成石英 | ¥ 9,300 | 問 |
| TS-0329Q19 | ϕ15 | -40 | -40.69 | 1.00 | 2.52 | 合成石英 | ¥ 9,300 | 問 |
| TS-0329Q20 | ϕ15 | -50 | -50.70 | 1.00 | 2.19 | 合成石英 | ¥ 9,300 | 問 |
| TS-0329Q21 | ϕ15 | -60 | -60.69 | 1.00 | 1.99 | 合成石英 | ¥ 9,300 | 問 |
| TS-0329Q22 | ϕ15 | -70 | -70.68 | 1.00 | 1.84 | 合成石英 | ¥ 9,300 | 問 |
| TS-0329Q23 | ϕ15 | -80 | -80.69 | 1.00 | 1.73 | 合成石英 | ¥ 9,300 | 問 |
| TS-0329Q24 | ϕ15 | -90 | -90.68 | 1.00 | 1.65 | 合成石英 | ¥ 9,300 | 問 |
| TS-0329Q25 | ϕ15 | -100 | -100.70 | 1.00 | 1.58 | 合成石英 | ¥ 9,000 | 問 |
| TS-0329Q26 | ϕ20 | -30 | -30.68 | 1.00 | 5.11 | 合成石英 | ¥ 10,500 | 問 |
| TS-0329Q27 | ϕ20 | -40 | -40.69 | 1.00 | 3.84 | 合成石英 | ¥ 10,500 | 問 |
| TS-0331Q | ϕ20 | -50 | -50.70 | 1.00 | 3.20 | 合成石英 | ¥ 10,500 | 問 |
| TS-0331Q29 | ϕ20 | -60 | -60.69 | 1.00 | 2.80 | 合成石英 | ¥ 10,500 | 問 |
| TS-0331Q30 | ϕ20 | -70 | -70.68 | 1.00 | 2.53 | 合成石英 | ¥ 10,500 | 問 |
| TS-0331Q31 | ϕ20 | -80 | -80.69 | 1.00 | 2.33 | 合成石英 | ¥ 10,500 | 問 |
| TS-0331Q32 | ϕ20 | -90 | -90.68 | 1.00 | 2.18 | 合成石英 | ¥ 10,500 | 問 |
| TS-0331Q33 | ϕ20 | -100 | -100.70 | 1.00 | 2.06 | 合成石英 | ¥ 10,000 | 問 |
| TS-0331Q34 | ϕ20 | -150 | -150.69 | 1.00 | 1.70 | 合成石英 | ¥ 10,000 | 問 |
| TS-0331Q35 | ϕ20 | -200 | -200.68 | 1.00 | 1.53 | 合成石英 | ¥ 10,000 | 問 |
| TS-0331Q36 | ϕ30 | -40 | -41.38 | 2.00 | 9.51 | 合成石英 | ¥ 12,000 | 問 |
| TS-0331Q37 | ϕ30 | -50 | -51.39 | 2.00 | 7.42 | 合成石英 | ¥ 12,000 | 問 |
| TS-0331Q38 | ϕ30 | -60 | -61.38 | 2.00 | 6.32 | 合成石英 | ¥ 12,000 | 問 |
| TS-0331Q39 | ϕ30 | -70 | -71.37 | 2.00 | 5.62 | 合成石英 | ¥ 11,000 | 問 |
| TS-0331Q40 | ϕ30 | -80 | -81.38 | 2.00 | 5.12 | 合成石英 | ¥ 11,000 | 問 |
| TS-0327Q41 | ϕ30 | -90 | -91.37 | 2.00 | 4.75 | 合成石英 | ¥ 11,000 | 問 |
| TS-0327Q42 | ϕ30 | -100 | -101.38 | 2.00 | 4.45 | 合成石英 | ¥ 11,000 | 問 |
| TS-0327Q43 | ϕ30 | -150 | -151.38 | 2.00 | 3.61 | 合成石英 | ¥ 11,000 | 問 |
| TS-0327Q44 | ϕ30 | -200 | -201.37 | 2.00 | 3.20 | 合成石英 | ¥ 11,000 | 問 |
| TS-0327Q45 | ϕ40 | -50 | -51.39 | 2.00 | 13.37 | 合成石英 | ¥ 15,000 | 問 |
| TS-0327Q46 | ϕ40 | -60 | -61.38 | 2.00 | 10.41 | 合成石英 | ¥ 15,000 | 問 |
| TS-0327Q47 | ϕ40 | -70 | -71.37 | 2.00 | 8.84 | 合成石英 | ¥ 14,000 | 問 |
| TS-0327Q48 | ϕ40 | -80 | -81.38 | 2.00 | 7.80 | 合成石英 | ¥ 14,000 | 問 |
| TS-0327Q49 | ϕ40 | -90 | -91.37 | 2.00 | 7.06 | 合成石英 | ¥ 14,000 | 問 |
| TS-0327Q50 | ϕ40 | -100 | -101.38 | 2.00 | 6.50 | 合成石英 | ¥ 14,000 | 問 |
| TS-0327Q51 | ϕ40 | -150 | -151.38 | 2.00 | 4.91 | 合成石英 | ¥ 14,000 | 問 |
| TS-0327Q52 | ϕ40 | 200 | -201.37 | 2.00 | 4.16 | 合成石英 | ¥ 14,000 | 問 |
| TS-0327Q53 | ϕ40 | -300 | -301.38 | 2.00 | 3.43 | 合成石英 | ¥ 14,000 | 問 |
| TS-0327Q54 | ϕ50 | -60 | -61.30 | 2.00 | 14.42 | 合成石英 | ¥ 21,000 | 問 |
| TS-0327Q55 | ϕ50 | -70 | -71.37 | 2.00 | 13.60 | 合成石英 | ¥ 20,000 | 問 |
| TS-0327Q56 | ϕ50 | -80 | -81.33 | 2.00 | 11.56 | 合成石英 | ¥ 20,000 | 問 |
| TS-0327Q57 | ϕ50 | -90 | -91.35 | 2.00 | 10.21 | 合成石英 | ¥ 20,000 | 問 |
| TS-0327Q58 | ϕ50 | -100 | -101.36 | 2.00 | 9.22 | 合成石英 | ¥ 20,000 | 問 |
| TS-0327Q59 | ϕ50 | -150 | -151.34 | 2.00 | 6.59 | 合成石英 | ¥ 20,000 | 問 |
| TS-0327Q60 | ϕ50 | -200 | -201.32 | 2.00 | 5.39 | 合成石英 | ¥ 20,000 | 問 |
| TS-0327Q61 | ϕ50 | -300 | -301.34 | 2.00 | 4.24 | 合成石英 | ¥ 20,000 | 問 |

合成石英＝Synthetic Fused Silica (S.F.S)

## 合成石英平凹レンズ
## Synthetic Fused Silica Plano Concave (PCC) Lens, Uncoated

**負の焦点距離を持ち、像の縮小や光線を発散させます。**

This is a negative focal length and using as image reduction and spreading lights.

### 仕様 Specifications

許容誤差　Tolerance

直径ϕ　Diameter　：＋0mm
　　：－0.1mm

中心厚 Tc　Center Thickness：±0.2mm

屈折率 Nd　Reflactive Index：1.4585（合成石英：S.F.S）

焦点距離　Focal Length　：±２％

表面品質　Surface Quality　：MIL 60－40

偏芯　Decentration　：３分以内（３′）

設計波長 Design Wavelength：587.6nm

コートなし　Uncoated

※在庫がない場合は納期が受注後約45日となります。
Delivery will be around 45 days when out of stock.

※カタログ製品以外の特注品も承ります。
Quotation for customized Products not covered in this catalogue are also available.

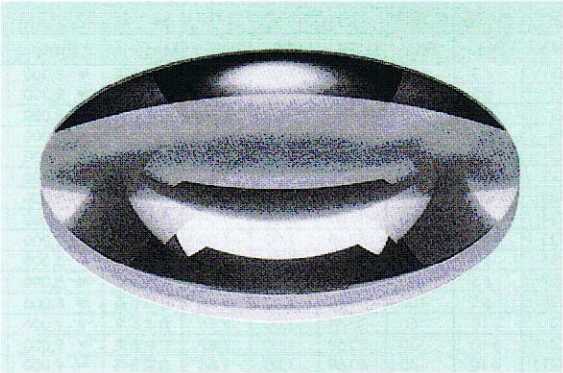

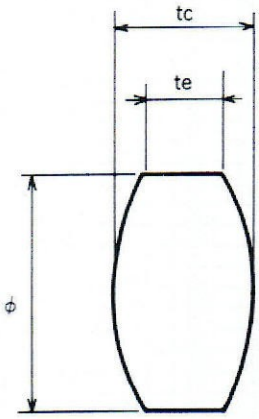


# 両凸レンズ
## Bi-Convex (BCX) Lens, Uncoated

**正の焦点距離を持ち、像の拡大や集光用途に利用します。**
This is a positive focal length and using as magnifying and condensing.

### 仕様 Specifications

■許容誤差 Tolerance
直径φ Diameter : +0mm
: −0.1mm
中心厚 Tc Center Thickness : ±0.2mm
屈折率 Nd Reflactive Index : 1.523（クラウン系：Crown）
: 1.51680（BK-7）
: 1.62004（F 2）
焦点距離 Focal Length : ± 2 %
表面品質 Surface Quality : MIL 60−40
偏芯 Decentration : 3 分以内（3′）
■設計波長 Design Wavelength : 587.6nm
コートなし Uncoated

| 品番 Part No. | 外径 Dia. | 焦点距離 F.L. | バックフォーカス B.F.L. | 中厚 TC | コバ肉 TE | 材質 Material | 税抜価格 Price | 備考 Note |
|---|---|---|---|---|---|---|---|---|
| TS-0200S | φ3 | 3 | 2.30 | 2.00 | 1.25 | クラウン | ¥3,000 | |
| TS-0201S | φ3 | 4 | 3.27 | 2.50 | 1.49 | クラウン | ¥3,000 | |
| TS-0202S | φ3 | 5 | 4.14 | 2.50 | 2.02 | クラウン | ¥3,000 | |
| TS-0203S | φ3 | 10 | 9.45 | 1.80 | 1.58 | クラウン | ¥3,000 | |
| TS-0204S | φ3 | 12.5 | 12.00 | 1.60 | 1.42 | クラウン | ¥3,000 | |
| TS-0205S | φ3 | 15 | 14.50 | 1.60 | 1.46 | クラウン | ¥3,000 | |

クラウン＝Crown

| 品番 Part No. | 外径 Dia. | 焦点距離 F.L. | バックフォーカス B.F.L. | 中厚 TC | コバ肉 TE | 材質 Material | 税抜価格 Price | 備考 Note |
|---|---|---|---|---|---|---|---|---|
| TS-0206S | φ3 | 20 | 19.50 | 1.50 | 1.41 | クラウン | ¥ 3,000 | |
| TS-0207S | φ3 | 30 | 29.60 | 1.50 | 1.43 | クラウン | ¥ 3,000 | |
| TS-0208S | φ3 | 50 | 49.60 | 1.50 | 1.46 | クラウン | ¥ 3,000 | |
| TS-0209S | φ5 | 5 | 4.14 | 2.50 | 1.21 | クラウン | ¥ 2,100 | |
| TS-0210S | φ5 | 7.5 | 6.82 | 2.00 | 1.21 | クラウン | ¥ 2,400 | |
| TS-0211S | φ5 | 10 | 9.45 | 1.80 | 1.23 | クラウン | ¥ 2,400 | |
| TS-0212S | φ5 | 12.5 | 12.00 | 1.60 | 1.15 | クラウン | ¥ 2,400 | |
| TS-0213S | φ5 | 15 | 14.50 | 1.60 | 1.22 | クラウン | ¥ 2,400 | |
| TS-0214S | φ5 | 20 | 19.50 | 1.50 | 1.22 | クラウン | ¥ 2,400 | |
| TS-0215S | φ5 | 30 | 29.60 | 1.50 | 1.32 | クラウン | ¥ 2,400 | |
| TS-0216S | φ5 | 50 | 49.60 | 1.50 | 1.39 | クラウン | ¥ 2,400 | |
| TS-0217S | φ5 | 100 | 99.60 | 1.50 | 1.45 | クラウン | ¥ 2,400 | |
| TS-0218S | φ10 | 10 | 8.70 | 4.00 | 1.49 | クラウン | ¥ 2,400 | |
| TS-0219S | φ10 | 12 | 10.90 | 3.50 | 1.48 | クラウン | ¥ 2,400 | |
| TS-0220S | φ10 | 15 | 14.00 | 3.00 | 1.44 | クラウン | ¥ 2,400 | |
| TS-0221S | φ10 | 20 | 19.20 | 2.50 | 1.36 | クラウン | ¥ 2,400 | |
| TS-0222S | φ10 | 30 | 29.20 | 2.50 | 1.75 | クラウン | ¥ 2,400 | |
| TS-0223S | φ10 | 40 | 39.30 | 2.50 | 1.94 | クラウン | ¥ 2,400 | |
| TS-0224S | φ20 | 20 | 17.60 | 7.00 | 1.78 | クラウン | ¥ 2,400 | |
| TS-0225S | φ20 | 30 | 28.30 | 5.00 | 1.77 | クラウン | ¥ 2,400 | |
| TS-0226S | φ20 | 40 | 38.70 | 4.00 | 1.63 | クラウン | ¥ 2,400 | |
| TS-0227S | φ20 | 50 | 48.60 | 4.00 | 2.12 | クラウン | ¥ 2,400 | |
| TS-0228S | φ5 | 30 | 29.51 | 1.50 | 1.30 | BK-7 | ¥ 2,500 | |
| TS-0229S | φ5 | 50 | 49.51 | 1.50 | 1.38 | BK-7 | ¥ 2,500 | |
| TS-0230S | φ5 | 100 | 99.51 | 1.50 | 1.44 | BK-7 | ¥ 2,500 | |
| TS-0230S1 | φ5 | 5 | 4.14 | 2.50 | 1.12 | BK-7 | ¥ 2,500 | |
| TS-0230S2 | φ5 | 10 | 9.45 | 1.80 | 1.19 | BK-7 | ¥ 2,500 | |
| TS-0230S3 | φ5 | 15 | 14.50 | 1.60 | 1.20 | BK-7 | ¥ 2,500 | |
| TS-0230S4 | φ5 | 20 | 19.50 | 1.50 | 1.20 | BK-7 | ¥ 2,500 | |
| TS-0231S | φ10 | 10 | 8.70 | 4.00 | 1.25 | BK-7 | ¥ 2,500 | |
| TS-0232S | φ10 | 12 | 10.80 | 3.50 | 1.46 | BK-7 | ¥ 2,500 | |
| TS-0233S | φ10 | 15 | 13.40 | 3.00 | 1.42 | BK-7 | ¥ 2,500 | |
| TS-0234S | φ10 | 20 | 19.20 | 2.50 | 1.35 | BK-7 | ¥ 2,500 | |
| TS-0235S | φ10 | 30 | 29.20 | 2.50 | 1.69 | BK-7 | ¥ 2,500 | |
| TS-0236S | φ10 | 40 | 39.20 | 2.50 | 1.90 | BK-7 | ¥ 2,500 | |
| TS-0236S1 | φ10 | 50 | 49.17 | 2.50 | 2.02 | BK-7 | ¥ 2,500 | |
| TS-0236S2 | φ10 | 60 | 59.19 | 2.50 | 2.10 | BK-7 | ¥ 2,500 | |
| TS-0236S3 | φ10 | 70 | 69.23 | 2.30 | 1.96 | BK-7 | ¥ 2,500 | |
| TS-0236S4 | φ10 | 80 | 79.24 | 2.30 | 2.00 | BK-7 | ¥ 2,500 | |
| TS-0236S5 | φ10 | 90 | 89.25 | 2.30 | 2.04 | BK-7 | ¥ 2,500 | |
| TS-0236S6 | φ10 | 100 | 99.27 | 2.30 | 2.06 | BK-7 | ¥ 2,500 | |
| TS-0428S1 | φ15 | 20 | 18.29 | 5.00 | 2.13 | BK-7 | ¥ 2,500 | |
| TS-0428S2 | φ15 | 30 | 28.64 | 4.00 | 2.16 | BK-7 | ¥ 2,500 | |
| TS-0428S3 | φ15 | 40 | 39.08 | 3.50 | 2.15 | BK-7 | ¥ 2,500 | |
| TS-0428S4 | φ15 | 50 | 49.00 | 3.20 | 2.12 | BK-7 | ¥ 2,500 | |
| TS-0428S5 | φ15 | 100 | 99.15 | 3.00 | 2.48 | BK-7 | ¥ 2,500 | |
| TS-0428S6 | φ15 | 150 | 148.98 | 3.00 | 2.65 | BK-7 | ¥ 2,500 | |
| TS-0428S7 | φ15 | 200 | 199.00 | 3.00 | 2.73 | BK-7 | ¥ 2,500 | |
| TS-0237S | φ20 | 20 | 17.50 | 7.00 | 1.69 | BK-7 | ¥ 2,600 | |
| TS-0238S | φ20 | 30 | 28.40 | 5.00 | 1.72 | BK-7 | ¥ 2,600 | |
| TS-0239S | φ20 | 40 | 36.67 | 4.00 | 1.60 | BK-7 | ¥ 2,600 | |
| TS-0240S | φ20 | 50 | 48.67 | 4.00 | 2.10 | BK-7 | ¥ 2,600 | |
| TS-0240S1 | φ20 | 60 | 58.68 | 4.00 | 2.42 | BK-7 | ¥ 2,600 | |
| TS-0240S2 | φ20 | 70 | 68.73 | 3.80 | 2.45 | BK-7 | ¥ 2,600 | |
| TS-0240S3 | φ20 | 80 | 78.80 | 3.60 | 2.43 | BK-7 | ¥ 2,600 | |
| TS-0240S4 | φ20 | 90 | 88.86 | 3.50 | 2.46 | BK-7 | ¥ 2,600 | |
| TS-0240S5 | φ20 | 100 | 98.87 | 3.40 | 2.46 | BK-7 | ¥ 2,600 | |
| TS-0240S6 | φ30 | 30 | 26.35 | 10.40 | 2.32 | BK-7 | ¥ 3,000 | |
| TS-0240S7 | φ30 | 40 | 37.35 | 7.90 | 2.22 | BK-7 | ¥ 3,000 | |
| TS-0240S8 | φ30 | 50 | 47.74 | 6.60 | 2.17 | BK-7 | ¥ 3,000 | |
| TS-0240S9 | φ30 | 60 | 58.04 | 5.80 | 2.15 | BK-7 | ¥ 3,000 | |
| TS-0240S10 | φ30 | 70 | 68.25 | 5.20 | 2.10 | BK-7 | ¥ 3,000 | |
| TS-0240S11 | φ30 | 80 | 78.43 | 4.80 | 2.10 | BK-7 | ¥ 3,000 | |
| TS-0240S12 | φ30 | 90 | 88.50 | 4.50 | 2.11 | BK-7 | ¥ 3,000 | |
| TS-0240S13 | φ30 | 100 | 98.64 | 4.30 | 2.16 | BK-7 | ¥ 3,000 | |
| TS-0240S14 | φ30 | 150 | 148.89 | 3.50 | 2.08 | BK-7 | ¥ 3,000 | |
| TS-0240S15 | φ30 | 200 | 198.98 | 3.10 | 2.04 | BK-7 | ¥ 3,000 | |
| TS-0240S16 | φ30 | 300 | 299.17 | 2.80 | 2.09 | BK-7 | ¥ 3,000 | |
| TS-0240S17 | φ40 | 40 | 35.44 | 13.10 | 2.30 | BK-7 | ¥ 3,500 | |
| TS-0240S18 | φ40 | 50 | 46.45 | 10.40 | 2.20 | BK-7 | ¥ 3,500 | |
| TS-0240S19 | φ40 | 60 | 57.04 | 8.80 | 2.14 | BK-7 | ¥ 3,500 | |
| TS-0240S20 | φ40 | 70 | 67.39 | 7.80 | 2.17 | BK-7 | ¥ 3,500 | |
| TS-0240S21 | φ40 | 80 | 77.68 | 7.00 | 2.12 | BK-7 | ¥ 3,500 | |
| TS-0240S22 | φ40 | 90 | 87.83 | 6.50 | 2.18 | BK-7 | ¥ 3,500 | |
| TS-0240S23 | φ40 | 100 | 98.07 | 6.00 | 2.14 | BK-7 | ¥ 3,500 | |
| TS-0240S24 | φ40 | 150 | 148.50 | 4.70 | 2.15 | BK-7 | ¥ 3,500 | |
| TS-0240S25 | φ40 | 200 | 198.73 | 4.00 | 2.09 | BK-7 | ¥ 3,500 | |
| TS-0240S26 | φ40 | 300 | 298.91 | 3.30 | 2.03 | BK-7 | ¥ 3,500 | |
| TS-0240S27 | φ50 | 50 | 44.10 | 16.90 | 3.31 | BK-7 | ¥ 3,800 | |
| TS-0240S28 | φ50 | 60 | 55.55 | 13.00 | 2.21 | BK-7 | ¥ 3,800 | |
| TS-0240S29 | φ50 | 70 | 65.82 | 12.30 | 3.25 | BK-7 | ¥ 3,800 | |
| TS-0240S30 | φ50 | 80 | 76.30 | 11.00 | 3.20 | BK-7 | ¥ 3,800 | |
| TS-0240S31 | φ50 | 90 | 86.65 | 10.00 | 3.13 | BK-7 | ¥ 3,800 | |
| TS-0240S32 | φ50 | 100 | 96.93 | 9.30 | 3.17 | BK-7 | ¥ 3,800 | |
| TS-0240S33 | φ50 | 150 | 147.65 | 7.10 | 3.08 | BK-7 | ¥ 3,800 | |
| TS-0240S34 | φ50 | 200 | 198.00 | 6.10 | 3.10 | BK-7 | ¥ 3,800 | |
| TS-0240S35 | φ50 | 300 | 298.32 | 5.10 | 3.11 | BK-7 | ¥ 3,800 | |
| TS-0424S | φ80 | 50 | 35.50 | 40.00 | 3.54 | F2 | ¥ 25,000 | |
| TS-0425S1 | φ80 | 100 | 93.33 | 20.00 | 3.45 | BK-7 | ¥ 18,500 | |

クラウン＝Crown

※在庫がない場合は納期が受注後約45日となります。
Delivery will be around 45 days when out of stock.

※カタログ製品以外の特注品も承ります。
Quotation for customized Products not covered in this catalogue are also available.

# 合成石英両凸レンズ　Synthetic Fused Silica Bi-Convex Lens



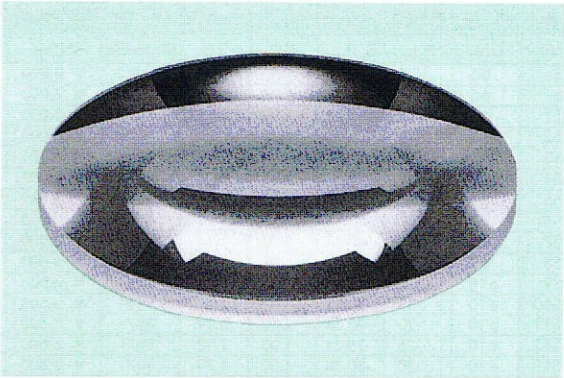

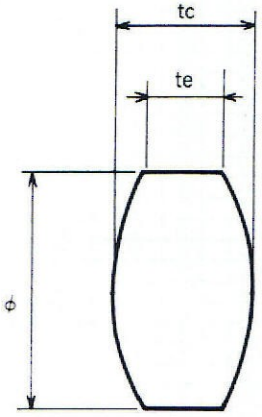


| 品　番 | 外　径 | 焦点距離 | バックフォーカス | 中　厚 | コバ肉 | 材　質 | 税抜価格 | 備　考 |
|---|---|---|---|---|---|---|---|---|
| Part No. | Dia. | F.L. | B.F.L. | TC | TE | Material | Price | Note |
| TS-0332Q1 | φ5 | 5 | 3.93 | 2.80 | 1.25 | 合成石英 | ¥10,000 | |
| TS-0332Q2 | φ5 | 10 | 9.32 | 1.90 | 1.24 | 合成石英 | ¥ 9,800 | |
| TS-0332Q3 | φ5 | 12.5 | 11.87 | 1.80 | 1.28 | 合成石英 | ¥ 9,000 | |
| TS-0332Q4 | φ5 | 15 | 14.40 | 1.70 | 1.27 | 合成石英 | ¥ 9,000 | |
| TS-0332Q5 | φ5 | 20 | 19.46 | 1.60 | 1.28 | 合成石英 | ¥ 9,000 | |
| TS-0332Q | φ5 | 30 | 29.50 | 1.50 | 1.29 | 合成石英 | ¥ 9,000 | |
| TS-0332Q6 | φ5 | 40 | 39.51 | 1.40 | 1.24 | 合成石英 | ¥ 9,000 | |
| TS-0333Q | φ5 | 50 | 49.47 | 1.50 | 1.37 | 合成石英 | ¥ 9,000 | |
| TS-0334Q | φ5 | 100 | 99.53 | 1.50 | 1.44 | 合成石英 | ¥ 9,000 | |
| TS-0335Q | φ10 | 10 | 8.46 | 4.30 | 1.30 | 合成石英 | ¥ 9,000 | |
| TS-0336Q | φ10 | 12 | 10.72 | 3.60 | 1.25 | 合成石英 | ¥ 9,000 | |
| TS-0337Q | φ10 | 15 | 13.93 | 3.00 | 1.20 | 合成石英 | ¥ 9,000 | |
| TS-0338Q | φ10 | 20 | 19.13 | 2.50 | 1.19 | 合成石英 | ¥ 9,000 | |
| TS-0339Q | φ10 | 30 | 29.31 | 2.00 | 1.15 | 合成石英 | ¥ 9,000 | |
| TS-0340Q | φ10 | 40 | 39.20 | 2.00 | 1.36 | 合成石英 | ¥ 9,000 | |
| TS-0340Q1 | φ10 | 50 | 49.31 | 2.00 | 1.49 | 合成石英 | ¥ 9,000 | |
| TS-0341Q | φ20 | 20 | 17.00 | 8.20 | 1.98 | 合成石英 | ¥11,000 | |
| TS-0342Q | φ20 | 30 | 28.00 | 5.60 | 1.86 | 合成石英 | ¥11,000 | |
| TS-0343Q | φ20 | 40 | 38.40 | 4.60 | 1.88 | 合成石英 | ¥11,000 | |
| TS-0344Q | φ20 | 50 | 48.58 | 4.10 | 1.95 | 合成石英 | ¥11,000 | |
| TS-0344Q1 | φ20 | 60 | 58.61 | 4.00 | 2.22 | 合成石英 | ¥11,000 | |
| TS-0344Q2 | φ20 | 70 | 68.76 | 3.60 | 2.08 | 合成石英 | ¥11,000 | |
| TS-0344Q3 | φ20 | 80 | 78.79 | 3.50 | 2.17 | 合成石英 | ¥11,000 | |
| TS-0344Q4 | φ20 | 90 | 88.83 | 3.40 | 2.22 | 合成石英 | ¥11,000 | |
| TS-0344Q5 | φ20 | 100 | 98.86 | 3.30 | 2.24 | 合成石英 | ¥10,000 | |
| TS-0344Q6 | φ30 | 30 | 25.64 | 11.80 | 2.34 | 合成石英 | ¥16,000 | 問 |
| TS-0344Q7 | φ30 | 40 | 36.95 | 8.70 | 2.20 | 合成石英 | ¥13,000 | 問 |
| TS-0344Q8 | φ30 | 50 | 47.53 | 7.20 | 2.16 | 合成石英 | ¥13,000 | 問 |
| TS-0344Q9 | φ30 | 60 | 57.80 | 6.30 | 2.17 | 合成石英 | ¥13,000 | 問 |
| TS-0344Q10 | φ30 | 70 | 68.02 | 5.70 | 2.19 | 合成石英 | ¥13,000 | 問 |
| TS-0344Q11 | φ30 | 80 | 78.21 | 5.20 | 2.15 | 合成石英 | ¥13,000 | 問 |
| TS-0344Q12 | φ30 | 90 | 88.34 | 4.80 | 2.10 | 合成石英 | ¥13,000 | 問 |
| TS-0344Q13 | φ30 | 100 | 98.44 | 4.50 | 2.08 | 合成石英 | ¥12,000 | 問 |
| TS-0344Q14 | φ30 | 150 | 148.78 | 3.70 | 2.10 | 合成石英 | ¥12,000 | 問 |
| TS-0344Q15 | φ30 | 200 | 198.86 | 3.30 | 2.10 | 合成石英 | ¥12,000 | 問 |
| TS-0344Q16 | φ30 | 300 | 299.00 | 2.80 | 2.00 | 合成石英 | ¥12,000 | 問 |
| TS-0344Q17 | φ40 | 40 | 34.59 | 14.70 | 2.07 | 合成石英 | ¥19,000 | 問 |
| TS-0344Q18 | φ40 | 50 | 45.93 | 11.50 | 2.09 | 合成石英 | ¥18,000 | 問 |
| TS-0344Q19 | φ40 | 60 | 56.65 | 9.60 | 2.00 | 合成石英 | ¥18,000 | 問 |
| TS-0344Q20 | φ40 | 70 | 67.02 | 8.50 | 2.10 | 合成石英 | ¥18,000 | 問 |
| TS-0344Q21 | φ40 | 80 | 77.39 | 7.50 | 1.96 | 合成石英 | ¥18,000 | 問 |
| TS-0344Q22 | φ40 | 90 | 87.58 | 7.00 | 2.11 | 合成石英 | ¥18,000 | 問 |
| TS-0344Q23 | φ40 | 100 | 97.75 | 6.50 | 2.12 | 合成石英 | ¥17,000 | 問 |
| TS-0344Q24 | φ40 | 150 | 148.33 | 5.00 | 2.12 | 合成石英 | ¥17,000 | 問 |
| TS-0344Q25 | φ40 | 200 | 198.55 | 4.30 | 2.15 | 合成石英 | ¥17,000 | 問 |
| TS-0344Q26 | φ40 | 300 | 298.70 | 3.60 | 2.17 | 合成石英 | ¥17,000 | 問 |
| TS-0344Q27 | φ50 | 50 | 43.08 | 18.90 | 3.16 | 合成石英 | ¥26,000 | 問 |
| TS-0344Q28 | φ50 | 60 | 54.45 | 15.60 | 3.25 | 合成石英 | ¥25,000 | 問 |
| TS-0344Q29 | φ50 | 70 | 65.20 | 13.60 | 3.33 | 合成石英 | ¥25,000 | 問 |
| TS-0344Q30 | φ50 | 80 | 75.81 | 12.00 | 3.19 | 合成石英 | ¥25,000 | 問 |
| TS-0344Q31 | φ50 | 90 | 86.19 | 11.00 | 3.26 | 合成石英 | ¥25,000 | 問 |
| TS-0344Q32 | φ50 | 100 | 96.52 | 10.00 | 3.10 | 合成石英 | ¥24,000 | 問 |
| TS-0344Q33 | φ50 | 150 | 147.39 | 7.60 | 3.09 | 合成石英 | ¥24,000 | 問 |
| TS-0344Q34 | φ50 | 200 | 197.82 | 6.40 | 3.04 | 合成石英 | ¥24,000 | 問 |
| TS-0344Q35 | φ50 | 300 | 298.19 | 5.30 | 3.07 | 合成石英 | ¥24,000 | 問 |

合成石英＝Synthetic Fused Silica (S.F.S)

## 合成石英両凸レンズ
## Synthetic Fused Silica Bi-Convex (BCX) Lens, Uncoated

**正の焦点距離を持ち、像の拡大や集光用途に利用します。**
This is a positive focal length and using as magnifying and condensing.

**仕様 Specifications**

許容誤差　Tolerance
- 直径φ　Diameter　：＋0mm
  ：－0.1mm
- 中心厚 Tc　Center Thickness：±0.2mm
- 屈折率 Nd　Reflactive Index：1.4585（合成石英：S.F.S）
- 焦点距離　Focal Length　：±２％
- 表面品質　Surface Quality　：MIL 60－40
- 偏芯　Decentration　：３分以内（３′）

設計波長 Design Wavelength：587.6nm
- コートなし　Uncoated

※在庫がない場合は納期が受注後約45日となります。
Delivery will be around 45 days when out of stock.

※カタログ製品以外の特注品も承ります。
Quotation for customized Products not covered in this catalogue are also available.

# 両凹レンズ　Bi-Concave Lens



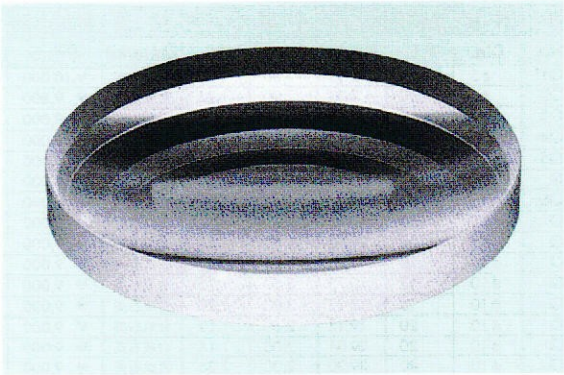

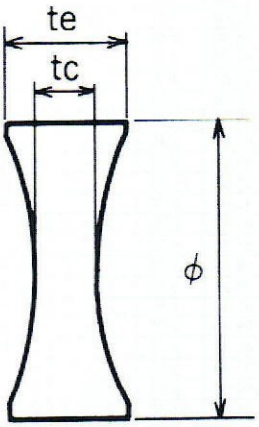


## 両凹レンズ
## Bi-Concave (BCC) Lens, Uncoated:

**負の焦点距離を持ち、像の縮小や光線を発散します。**

This lens has a negative focal length and using as image reduction and spreading lights.

**仕様 Specifications**

許容誤差　Tolerance

| | | |
|---|---|---|
| 直径ϕ　Diameter | : | +0mm |
| | : | −0.1mm |
| 中心厚 Tc　Center Thickness | : | ±0.2mm |
| 屈折率 Nd　Reflective Index | : | 1.523（クラウン系：Crown） |
| | : | 1.5168（BK-7） |
| 焦点距離　Focal Length | : | ±2％ |
| 表面品質　Surface Quality | : | MIL 60−40 |
| 偏芯　Decentration | : | 3分以内（3′） |
| 設計波長 Design Wavelength | : | 587.6nm |
| コートなし　Uncoated | | |

| 品番 Part No. | 外径 Dia. | 焦点距離 F.L. | バックフォーカス B.F.L. | 中厚 TC | コバ肉 TE | 材質 Material | 税抜価格 Price | 備考 Note |
|---|---|---|---|---|---|---|---|---|
| TS-0257S | ϕ5 | -5 | -5.32 | 1.00 | 2.13 | クラウン | ¥ 3,000 | 間 |
| TS-0258S | ϕ5 | -5 | -5.32 | 1.00 | 2.19 | BK-7 | ¥ 3,000 | 間 |
| TS-0258S1 | ϕ5 | -7.5 | -7.82 | 1.00 | 1.78 | BK-7 | ¥ 3,000 | 間 |
| TS-0258S2 | ϕ5 | -10 | -10.33 | 1.00 | 1.56 | BK-7 | ¥ 3,000 | 間 |
| TS-0258S3 | ϕ5 | -12.5 | -12.83 | 1.00 | 1.46 | BK-7 | ¥ 3,000 | 間 |
| TS-0258S4 | ϕ5 | -15 | -15.35 | 1.00 | 1.37 | BK-7 | ¥ 3,000 | 間 |
| TS-0258S5 | ϕ5 | -20 | -20.38 | 1.00 | 1.29 | BK-7 | ¥ 3,000 | 間 |
| TS-0258S6 | ϕ5 | -30 | -30.35 | 1.00 | 1.19 | BK-7 | ¥ 3,000 | 間 |
| TS-0258S7 | ϕ5 | -40 | -40.34 | 1.00 | 1.14 | BK-7 | ¥ 3,000 | 間 |
| TS-0258S8 | ϕ5 | -50 | -50.37 | 1.00 | 1.12 | BK-7 | ¥ 3,000 | 間 |
| TS-0258S9 | ϕ10 | -10 | -10.33 | 1.00 | 3.42 | BK-7 | ¥ 4,000 | 間 |
| TS-0258S10 | ϕ10 | -15 | -51.35 | 1.00 | 2.51 | BK-7 | ¥ 3,500 | 間 |
| TS-0258S11 | ϕ10 | -20 | -20.38 | 1.00 | 2.19 | BK-7 | ¥ 3,500 | 間 |
| TS-0258S12 | ϕ10 | -25 | -25.31 | 1.00 | 1.93 | BK-7 | ¥ 3,000 | 間 |
| TS-0258S13 | ϕ10 | -30 | -30.35 | 1.00 | 1.79 | BK-7 | ¥ 3,000 | 間 |
| TS-0258S14 | ϕ10 | -40 | -40.34 | 1.00 | 1.59 | BK-7 | ¥ 3,000 | 間 |
| TS-0258S15 | ϕ10 | -50 | -50.37 | 1.00 | 1.47 | BK-7 | ¥ 3,000 | 間 |
| TS-0258S16 | ϕ10 | -60 | -60.65 | 2.00 | 2.39 | BK-7 | ¥ 3,000 | 間 |
| TS-0258S17 | ϕ10 | -70 | -70.66 | 2.00 | 2.34 | BK-7 | ¥ 3,000 | 間 |
| TS-0258S18 | ϕ10 | -80 | -80.66 | 2.00 | 2.30 | BK-7 | ¥ 3,000 | 間 |
| TS-0258S19 | ϕ10 | -90 | -90.66 | 2.00 | 2.26 | BK-7 | ¥ 3,000 | 間 |
| TS-0258S20 | ϕ10 | -100 | -100.65 | 2.00 | 2.24 | BK-7 | ¥ 3,000 | 間 |
| TS-0258S21 | ϕ15 | -15 | -15.35 | 1.00 | 4.60 | BK-7 | ¥ 4,000 | 間 |
| TS-0258S22 | ϕ15 | -20 | -20.38 | 1.00 | 3.71 | BK-7 | ¥ 4,000 | 間 |
| TS-0258S23 | ϕ15 | -25 | -25.31 | 1.00 | 3.15 | BK-7 | ¥ 3,500 | 間 |
| TS-0258S24 | ϕ15 | -30 | -30.35 | 1.00 | 2.78 | BK-7 | ¥ 3,500 | 間 |
| TS-0258S25 | ϕ15 | -40 | -40.34 | 1.00 | 2.33 | BK-7 | ¥ 3,500 | 間 |
| TS-0258S26 | ϕ15 | -50 | -50.37 | 1.00 | 2.06 | BK-7 | ¥ 3,500 | 間 |
| TS-0258S27 | ϕ15 | -60 | -60.65 | 2.00 | 2.88 | BK-7 | ¥ 3,500 | 間 |
| TS-0258S28 | ϕ15 | -70 | -70.66 | 2.00 | 2.76 | BK-7 | ¥ 3,500 | 間 |
| TS-0258S29 | ϕ15 | -80 | -80.66 | 2.00 | 2.66 | BK-7 | ¥ 3,500 | 間 |
| TS-0258S30 | ϕ15 | -90 | -90.66 | 2.00 | 2.59 | BK-7 | ¥ 3,500 | 間 |
| TS-0258S31 | ϕ15 | -100 | -100.65 | 2.00 | 2.53 | BK-7 | ¥ 3,500 | 間 |
| TS-0258S32 | ϕ20 | -20 | -20.33 | 1.00 | 5.88 | BK-7 | ¥ 4,000 | 間 |
| TS-0258S33 | ϕ20 | -30 | -30.32 | 1.00 | 4.16 | BK-7 | ¥ 3,500 | 間 |
| TS-0258S34 | ϕ20 | -40 | -40.34 | 1.00 | 3.34 | BK-7 | ¥ 3,000 | 間 |
| TS-0258S35 | ϕ20 | -50 | -50.33 | 1.00 | 2.87 | BK-7 | ¥ 3,000 | 間 |
| TS-0258S36 | ϕ20 | -60 | -60.65 | 2.00 | 3.55 | BK-7 | ¥ 3,000 | 間 |
| TS-0258S37 | ϕ20 | -70 | -70.66 | 2.00 | 3.33 | BK-7 | ¥ 3,000 | 間 |
| TS-0258S38 | ϕ20 | -80 | -80.66 | 2.00 | 3.18 | BK-7 | ¥ 3,000 | 間 |
| TS-0258S39 | ϕ20 | -90 | -90.66 | 2.00 | 3.05 | BK-7 | ¥ 3,000 | 間 |
| TS-0258S40 | ϕ20 | -100 | -100.65 | 2.00 | 2.95 | BK-7 | ¥ 3,000 | 間 |
| TS-0258S41 | ϕ30 | -30 | -30.65 | 2.00 | 9.54 | BK-7 | ¥ 4,500 | 間 |
| TS-0258S42 | ϕ30 | -40 | -40.65 | 2.00 | 7.51 | BK-7 | ¥ 4,000 | 間 |
| TS-0258S43 | ϕ30 | -50 | -50.65 | 2.00 | 6.36 | BK-7 | ¥ 4,000 | 間 |
| TS-0258S44 | ϕ30 | -60 | -60.65 | 2.00 | 5.61 | BK-7 | ¥ 4,000 | 間 |
| TS-0258S45 | ϕ30 | -70 | -70.66 | 2.00 | 5.09 | BK-7 | ¥ 4,000 | 間 |
| TS-0258S46 | ϕ30 | -80 | -80.66 | 2.00 | 4.70 | BK-7 | ¥ 4,000 | 間 |
| TS-0258S47 | ϕ30 | -90 | -90.66 | 2.00 | 4.39 | BK-7 | ¥ 4,000 | 間 |
| TS-0258S48 | ϕ30 | -100 | -100.65 | 2.00 | 4.15 | BK-7 | ¥ 4,000 | 間 |
| TS-0258S49 | ϕ40 | -40 | -40.65 | 2.00 | 12.11 | BK-7 | ¥ 5,500 | 間 |
| TS-0258S50 | ϕ40 | -50 | -50.65 | 2.00 | 9.91 | BK-7 | ¥ 5,000 | 間 |
| TS-0258S51 | ϕ40 | -60 | -60.65 | 2.00 | 8.52 | BK-7 | ¥ 4,500 | 間 |
| TS-0258S52 | ϕ40 | -70 | -70.66 | 2.00 | 7.55 | BK-7 | ¥ 4,500 | 間 |
| TS-0258S53 | ϕ40 | -80 | -80.66 | 2.00 | 6.84 | BK-7 | ¥ 4,500 | 間 |
| TS-0258S54 | ϕ40 | -90 | -90.66 | 2.00 | 6.29 | BK-7 | ¥ 4,500 | 間 |
| TS-0258S55 | ϕ40 | -100 | -100.65 | 2.00 | 5.85 | BK-7 | ¥ 4,500 | 間 |
| TS-0258S56 | ϕ40 | -150 | -150.67 | 2.00 | 4.56 | BK-7 | ¥ 4,500 | 間 |
| TS-0258S57 | ϕ40 | -200 | -200.68 | 2.00 | 3.92 | BK-7 | ¥ 4,500 | 間 |
| TS-0258S58 | ϕ40 | -300 | -300.68 | 2.00 | 3.28 | BK-7 | ¥ 4,500 | 間 |
| TS-0258S59 | ϕ50 | -50 | -50.65 | 2.00 | 14.48 | BK-7 | ¥ 6,000 | 間 |
| TS-0258S60 | ϕ50 | -60 | -60.65 | 2.00 | 12.20 | BK-7 | ¥ 5,500 | 間 |
| TS-0258S61 | ϕ50 | -70 | -70.66 | 2.00 | 10.65 | BK-7 | ¥ 5,000 | 間 |
| TS-0258S62 | ϕ50 | -80 | -80.66 | 2.00 | 9.52 | BK-7 | ¥ 5,000 | 間 |
| TS-0258S63 | ϕ50 | -90 | -90.66 | 2.00 | 8.65 | BK-7 | ¥ 5,000 | 間 |
| TS-0258S64 | ϕ50 | -100 | -100.65 | 2.00 | 7.97 | BK-7 | ¥ 5,000 | 間 |
| TS-0258S65 | ϕ50 | -150 | -150.65 | 2.00 | 5.95 | BK-7 | ¥ 5,000 | 間 |
| TS-0258S66 | ϕ50 | -200 | -200.68 | 2.00 | 4.96 | BK-7 | ¥ 5,000 | 間 |
| TS-0258S67 | ϕ50 | -300 | -300.68 | 2.00 | 4.00 | BK-7 | ¥ 5,000 | 間 |

クラウン＝Crown

※在庫がない場合は納期が受注後約45日となります。
Delivery will be around 45 days when out of stock.

※カタログ製品以外の特注品も承ります。
Quotation for customized Products not covered in this catalogue are also available.

# 合成石英両凹レンズ Synthetic Fused Silica Bi-Concave Lens



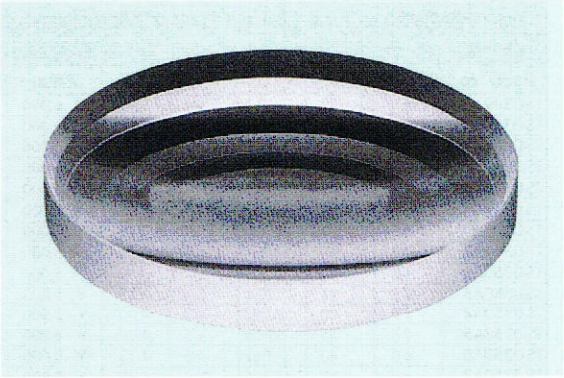

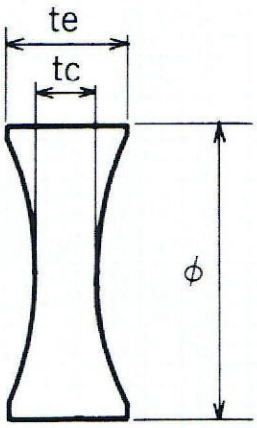


| 品番 Part No. | 外径 Dia. | 焦点距離 F.L. | バックフォーカス B.F.L. | 中厚 TC | コバ肉 TE | 材質 Material | 税抜価格 Price | 備考 Note |
|---|---|---|---|---|---|---|---|---|
| TS-0345Q | ϕ5 | -5 | -5.34 | 1.00 | 2.29 | 合成石英 | ¥ 8,500 | 間 |
| TS-0345Q1 | ϕ5 | -7.5 | -7.83 | 1.00 | 1.84 | 合成石英 | ¥ 8,500 | 間 |
| TS-0345Q2 | ϕ5 | -10 | -10.35 | 1.00 | 1.63 | 合成石英 | ¥ 8,500 | 間 |
| TS-0345Q3 | ϕ5 | -12.5 | -12.84 | 1.00 | 1.50 | 合成石英 | ¥ 8,500 | 間 |
| TS-0345Q4 | ϕ5 | -15 | -15.34 | 1.00 | 1.42 | 合成石英 | ¥ 8,500 | 間 |
| TS-0345Q5 | ϕ5 | -20 | -20.34 | 1.00 | 1.31 | 合成石英 | ¥ 8,500 | 間 |
| TS-0345Q6 | ϕ5 | -30 | -30.34 | 1.00 | 1.21 | 合成石英 | ¥ 8,500 | 間 |
| TS-0345Q7 | ϕ5 | -40 | -40.36 | 1.00 | 1.16 | 合成石英 | ¥ 8,500 | 間 |
| TS-0345Q8 | ϕ5 | -50 | -50.34 | 1.00 | 1.13 | 合成石英 | ¥ 8,500 | 間 |
| TS-0345Q9 | ϕ10 | -10 | -10.35 | 1.00 | 3.66 | 合成石英 | ¥13,000 | 間 |
| TS-0345Q10 | ϕ10 | -15 | -15.34 | 1.00 | 2.71 | 合成石英 | ¥12,000 | 間 |
| TS-0345Q11 | ϕ10 | -20 | -20.34 | 1.00 | 2.27 | 合成石英 | ¥12,000 | 間 |
| TS-0345Q12 | ϕ10 | -30 | -30.34 | 1.00 | 1.84 | 合成石英 | ¥11,000 | 間 |
| TS-0345Q13 | ϕ10 | -40 | -40.36 | 1.00 | 1.63 | 合成石英 | ¥10,000 | 間 |
| TS-0345Q14 | ϕ10 | -50 | -50.34 | 1.00 | 1.50 | 合成石英 | ¥10,000 | 間 |
| TS-0345Q15 | ϕ10 | -60 | -60.70 | 2.00 | 2.42 | 合成石英 | ¥10,000 | 間 |
| TS-0345Q16 | ϕ10 | -70 | -70.68 | 2.00 | 2.36 | 合成石英 | ¥10,000 | 間 |
| TS-0345Q17 | ϕ10 | -80 | -80.72 | 2.00 | 2.31 | 合成石英 | ¥10,000 | 間 |
| TS-0345Q18 | ϕ10 | -90 | -90.70 | 2.00 | 2.28 | 合成石英 | ¥10,000 | 間 |
| TS-0345Q19 | ϕ10 | -100 | -100.67 | 2.00 | 2.25 | 合成石英 | ¥10,000 | 間 |
| TS-0345Q20 | ϕ15 | -15 | -15.34 | 1.00 | 5.13 | 合成石英 | ¥14,000 | 間 |
| TS-0345Q21 | ϕ15 | -20 | -20.34 | 1.00 | 4.00 | 合成石英 | ¥13,000 | 間 |
| TS-0345Q22 | ϕ15 | -25 | -25.36 | 1.00 | 3.37 | 合成石英 | ¥13,000 | 間 |
| TS-0345Q23 | ϕ15 | -30 | -30.48 | 1.00 | 2.96 | 合成石英 | ¥12,000 | 間 |
| TS-0345Q24 | ϕ15 | -40 | -40.36 | 1.00 | 2.46 | 合成石英 | ¥11,000 | 間 |
| TS-0345Q25 | ϕ15 | -50 | -50.34 | 1.00 | 2.17 | 合成石英 | ¥11,000 | 間 |
| TS-0345Q26 | ϕ15 | -60 | -60.70 | 2.00 | 2.97 | 合成石英 | ¥11,000 | 間 |
| TS-0345Q27 | ϕ15 | -70 | -70.68 | 2.00 | 2.83 | 合成石英 | ¥11,000 | 間 |
| TS-0345Q28 | ϕ15 | -80 | -80.72 | 2.00 | 2.72 | 合成石英 | ¥11,000 | 間 |
| TS-0345Q29 | ϕ15 | -90 | -90.70 | 2.00 | 2.64 | 合成石英 | ¥11,000 | 間 |
| TS-0345Q30 | ϕ15 | -100 | -100.67 | 2.00 | 2.58 | 合成石英 | ¥11,000 | 間 |
| TS-0345Q31 | ϕ20 | -20 | -20.34 | 1.00 | 6.62 | 合成石英 | ¥18,000 | 間 |
| TS-0345Q32 | ϕ20 | -30 | -30.34 | 1.00 | 4.59 | 合成石英 | ¥18,000 | 間 |
| TS-0345Q33 | ϕ20 | -40 | -40.36 | 1.00 | 3.65 | 合成石英 | ¥16,000 | 間 |
| TS-0345Q34 | ϕ20 | -50 | -50.34 | 1.00 | 3.11 | 合成石英 | ¥14,000 | 間 |
| TS-0345Q35 | ϕ20 | -60 | -60.70 | 2.00 | 3.75 | 合成石英 | ¥14,000 | 間 |
| TS-0345Q36 | ϕ20 | -70 | -70.68 | 2.00 | 3.50 | 合成石英 | ¥14,000 | 間 |
| TS-0345Q37 | ϕ20 | -80 | -80.72 | 2.00 | 3.31 | 合成石英 | ¥14,000 | 間 |
| TS-0345Q38 | ϕ20 | -90 | -90.70 | 2.00 | 3.16 | 合成石英 | ¥14,000 | 間 |
| TS-0345Q39 | ϕ20 | -100 | -100.67 | 2.00 | 3.05 | 合成石英 | ¥14,000 | 間 |
| TS-0345Q40 | ϕ30 | -30 | -30.71 | 2.00 | 10.52 | 合成石英 | ¥22,000 | 間 |
| TS-0345Q41 | ϕ30 | -40 | -40.69 | 2.00 | 8.18 | 合成石英 | ¥21,000 | 間 |
| TS-0345Q42 | ϕ30 | -50 | -50.72 | 2.00 | 6.87 | 合成石英 | ¥21,000 | 間 |
| TS-0345Q43 | ϕ30 | -60 | -60.70 | 2.00 | 6.03 | 合成石英 | ¥20,000 | 間 |
| TS-0345Q44 | ϕ30 | -70 | -70.68 | 2.00 | 5.44 | 合成石英 | ¥20,000 | 間 |
| TS-0345Q45 | ϕ30 | -80 | -80.72 | 2.00 | 5.00 | 合成石英 | ¥20,000 | 間 |
| TS-0345Q46 | ϕ30 | -90 | -90.70 | 2.00 | 4.67 | 合成石英 | ¥20,000 | 間 |
| TS-0345Q47 | ϕ30 | -100 | -100.67 | 2.00 | 4.40 | 合成石英 | ¥20,000 | 間 |
| TS-0345Q48 | ϕ40 | -40 | -40.69 | 2.00 | 13.49 | 合成石英 | ¥25,000 | 間 |
| TS-0345Q49 | ϕ40 | -50 | -50.72 | 2.00 | 10.92 | 合成石英 | ¥25,000 | 間 |
| TS-0345Q50 | ϕ40 | -60 | -60.70 | 2.00 | 9.33 | 合成石英 | ¥23,000 | 間 |
| TS-0345Q51 | ϕ40 | -70 | -70.68 | 2.00 | 8.23 | 合成石英 | ¥22,000 | 間 |
| TS-0345Q52 | ϕ40 | -80 | -80.72 | 2.00 | 7.42 | 合成石英 | ¥22,000 | 間 |
| TS-0345Q53 | ϕ40 | -90 | -90.70 | 2.00 | 6.80 | 合成石英 | ¥22,000 | 間 |
| TS-0345Q54 | ϕ40 | -100 | -100.67 | 2.00 | 6.30 | 合成石英 | ¥22,000 | 間 |
| TS-0345Q55 | ϕ40 | -150 | -150.74 | 2.00 | 4.86 | 合成石英 | ¥22,000 | 間 |
| TS-0345Q56 | ϕ40 | -200 | -200.69 | 2.00 | 4.14 | 合成石英 | ¥22,000 | 間 |
| TS-0345Q57 | ϕ40 | -300 | -300.70 | 2.00 | 3.43 | 合成石英 | ¥22,000 | 間 |
| TS-0345Q58 | ϕ50 | -50 | -50.72 | 2.00 | 16.31 | 合成石英 | ¥28,000 | 間 |
| TS-0345Q59 | ϕ50 | -60 | -60.70 | 2.00 | 13.63 | 合成石英 | ¥28,000 | 間 |
| TS-0345Q60 | ϕ50 | -70 | -70.68 | 2.00 | 11.83 | 合成石英 | ¥27,000 | 間 |
| TS-0345Q61 | ϕ50 | -80 | -80.72 | 2.00 | 10.52 | 合成石英 | ¥26,000 | 間 |
| TS-0345Q62 | ϕ50 | -90 | -90.70 | 2.00 | 9.54 | 合成石英 | ¥25,000 | 間 |
| TS-0345Q63 | ϕ50 | -100 | -100.67 | 2.00 | 8.76 | 合成石英 | ¥24,000 | 間 |
| TS-0345Q64 | ϕ50 | -150 | -150.74 | 2.00 | 6.46 | 合成石英 | ¥24,000 | 間 |
| TS-0345Q65 | ϕ50 | -200 | -200.69 | 2.00 | 5.34 | 合成石英 | ¥24,000 | 間 |
| TS-0345Q66 | ϕ50 | -300 | -300.70 | 2.00 | 4.22 | 合成石英 | ¥24,000 | 間 |

合成石英＝Synthetic Fused Silica (S.F.S)

## 合成石英両凹レンズ
## Synthetic Fused Silica Bi-Concave (BCC) Lens, Uncoated

**負の焦点距離を持ち、像の縮小や光線を発散します。**

This is a negative focal length and using as image reduction and spreading lights.

**仕様 Specifications**

■許容誤差 Tolerance

直径ϕ Diameter : +0mm
: −0.1mm

中心厚 Tc Center Thickness : ±0.2mm

屈折率 Nd Reflactive Index : 1.4585（合成石英：S.F.S）

焦点距離 Focal Length : ± 2 %

表面品質 Surface Quality : MIL 60−40

偏芯 Decentration : 3 分以内（3′）

■設計波長 Design Wavelength : 587.6nm

コートなし Uncoated

※在庫がない場合は納期が受注後約45日となります。
Delivery will be around 45 days when out of stock.

※カタログ製品以外の特注品も承ります。
Quotation for customized Products not covered in this catalogue are also available.

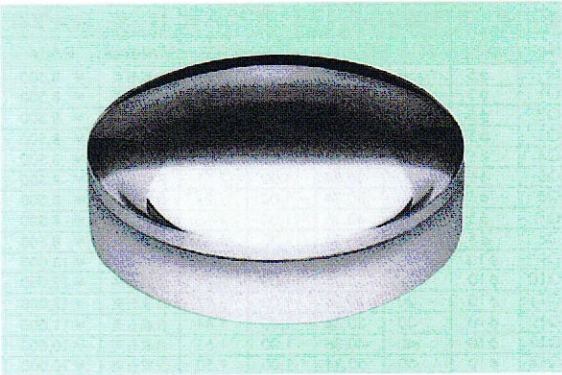

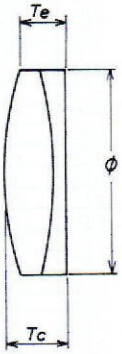


## 色消レンズ
## Achromat Lens

**色収差と球面収差を補正するレンズです。**

This is a cemented negative and positive lenses with difference reflactive index and corrected chromatic and aspherical aberrations. We have 2 types of coatings, single layer and multi layers coatingsboth at 400nm - 700nm visible range.

**仕様 Specifications**

許容誤差 Tolerance

直径φ Diameter : +0mm
: −0.2mm

中心厚 Tc Center Thickness : ±0.2mm

焦点距離 Focal Length : ± 5 %

表面品質 Surface Quality : MIL 60−40

偏芯 Decentration : 3 分以内（3′）

設計波長 Design Wavelength : 587.6nm

コート Coating $MgF_2$ (Magenta)
Multilayer (400-700nm)

| マルチコート付(400-700nm) Multi Layer Coating (400-700nm) | | | | | | | |
|---|---|---|---|---|---|---|---|
| 品 番 | 外 径 | 焦点距離 | バックフォーカス | 中 厚 | コバ肉 | 税抜価格 | 備 考 |
| Part No. | Dia. | F.L. | B.F.L. | TC | TE | Price | Note |
| TS-0362A1 | φ15 | 30 | 23.2 | 12.8 | 10.92 | ¥ 7,500 | |
| TS-0362A2 | φ15 | 40 | 34.9 | 9.3 | 7.93 | ¥ 7,500 | |
| TS-0362A3 | φ15 | 50 | 45.3 | 8.3 | 7.21 | ¥ 6,500 | |
| TS-0362A4 | φ15 | 60 | 55.5 | 7.8 | 6.90 | ¥ 6,500 | |
| TS-0362A5 | φ15 | 70 | 64.5 | 7.8 | 7.02 | ¥ 6,500 | |
| TS-0362A6 | φ15 | 80 | 75 | 7.1 | 6.37 | ¥ 6,500 | |
| TS-0362A7 | φ15 | 90 | 84.9 | 6.3 | 5.69 | ¥ 6,500 | |
| TS-0362A8 | φ15 | 100 | 95.5 | 6.3 | 5.75 | ¥ 6,500 | |
| TS-0362A9 | φ15 | 150 | 145.3 | 6.3 | 5.94 | ¥ 6,500 | |
| TS-0362A10 | φ15 | 200 | 196 | 4.8 | 4.53 | ¥ 6,500 | |
| TS-0380A | φ20 | 30 | 23.17 | 12.8 | 9.08 | ¥ 7,000 | |
| TS-0381A | φ20 | 40 | 34.87 | 9.3 | 6.86 | ¥ 7,000 | |
| TS-0382A | φ20 | 50 | 45.32 | 8.3 | 6.37 | ¥ 7,000 | |
| TS-0383A | φ20 | 60 | 55.51 | 7.8 | 6.20 | ¥ 7,000 | |
| TS-0384A | φ20 | 70 | 64.89 | 7.8 | 6.43 | ¥ 7,000 | |
| TS-0385A | φ20 | 80 | 75.01 | 7.1 | 5.90 | ¥ 7,000 | |
| TS-0386A | φ20 | 90 | 8.86 | 6.3 | 5.22 | ¥ 7,000 | |
| TS-0387A | φ20 | 100 | 95.49 | 6.3 | 5.34 | ¥ 7,000 | |
| TS-0388A | φ20 | 150 | 145.3 | 6.3 | 5.66 | ¥ 7,000 | |
| TS-0389A | φ20 | 200 | 116.3 | 4.8 | 4.32 | ¥ 7,000 | |

| Mgf2(マゼンダ)単層コート Single Layer Anti Refection Coating (Mgf2/Magenta) | | | | | | | |
|---|---|---|---|---|---|---|---|
| 品 番 | 外 径 | 焦点距離 | バックフォーカス | 中 厚 | コバ肉 | 税抜価格 | 備 考 |
| Part No. | Dia. | F.L. | B.F.L. | TC | TE | Price | Note |
| TS-0349A1 | φ5 | 10 | 7.6 | 4.4 | 3.96 | ¥ 6,000 | |
| TS-0349A2 | φ5 | 12 | 9.4 | 4.9 | 4.53 | ¥ 6,000 | |
| TS-0349A3 | φ5 | 16 | 13.4 | 4.9 | 4.54 | ¥ 6,000 | |
| TS-0349A4 | φ5 | 20 | 17 | 5.6 | 5.30 | ¥ 6,000 | |
| TS-0349A5 | φ5 | 25 | 22.6 | 5.1 | 4.18 | ¥ 6,000 | |
| TS-0349A6 | φ5 | 30 | 27.6 | 4.5 | 4.32 | ¥ 6,000 | |
| TS-0350A | φ8 | 12 | 9.4 | 4.9 | 3.89 | ¥ 6,000 | |
| TS-0350A1 | φ8 | 16 | 13.327 | 4.9 | 4.10 | ¥ 6,000 | |
| TS-0350A2 | φ8 | 20 | 17 | 3.7 | 2.89 | ¥ 5,000 | |
| TS-0350A3 | φ8 | 25 | 22.6 | 5.1 | 4.18 | ¥ 5,000 | |
| TS-0350A4 | φ8 | 30 | 27.033 | 4.5 | 4.00 | ¥ 5,000 | |
| TS-0350A5 | φ8 | 35 | 32.08 | 4.5 | 4.07 | ¥ 5,000 | |
| TS-0350A6 | φ8 | 40 | 37.082 | 4.5 | 4.13 | ¥ 5,000 | |
| TS-0350A7 | φ8 | 50 | 47.105 | 4.5 | 4.20 | ¥ 5,000 | |
| TS-0350A8 | φ8 | 60 | 57.428 | 4.0 | 3.75 | ¥ 5,000 | |
| TS-0350A9 | φ8 | 70 | 67.426 | 4.0 | 3.79 | ¥ 5,000 | |
| TS-0350A10 | φ8 | 75 | 72.475 | 4.0 | 3.80 | ¥ 5,000 | |
| TS-0350A11 | φ8 | 80 | 77.459 | 4.0 | 3.81 | ¥ 5,000 | |
| TS-0350A12 | φ8 | 90 | 87.417 | 4.0 | 3.83 | ¥ 5,000 | |
| TS-0350A13 | φ8 | 100 | 97.372 | 4.0 | 3.85 | ¥ 5,000 | |
| TS-0351A | φ10 | 25 | 22.6 | 5.1 | 4.18 | ¥ 5,500 | |
| TS-0351A1 | φ10 | 30 | 27.033 | 4.5 | 3.79 | ¥ 5,500 | |
| TS-0351A2 | φ10 | 35 | 32.08 | 4.5 | 3.89 | ¥ 5,500 | |
| TS-0351A3 | φ10 | 40 | 37.082 | 4.5 | 3.97 | ¥ 5,500 | |
| TS-0351A4 | φ10 | 50 | 47.105 | 4.5 | 4.08 | ¥ 5,500 | |
| TS-0351A5 | φ10 | 60 | 57.428 | 4.0 | 3.65 | ¥ 5,500 | |
| TS-0351A6 | φ10 | 70 | 67.426 | 4.0 | 3.70 | ¥ 5,500 | |
| TS-0351A7 | φ10 | 75 | 72.475 | 4.0 | 3.72 | ¥ 5,500 | |
| TS-0351A8 | φ10 | 80 | 77.459 | 4.0 | 3.74 | ¥ 5,500 | |
| TS-0351A9 | φ10 | 90 | 87.417 | 4.0 | 3.77 | ¥ 5,500 | |
| TS-0351A10 | φ10 | 100 | 97.372 | 4.0 | 3.79 | ¥ 5,500 | |
| TS-0368A1 | φ30 | 50 | 42.5 | 13.0 | 8.26 | ¥ 8,500 | 間 |
| TS-0368A2 | φ30 | 60 | 54.6 | 10.8 | 6.87 | ¥ 8,500 | 間 |
| TS-0368A3 | φ30 | 70 | 65.2 | 9.5 | 6.27 | ¥ 8,500 | 間 |
| TS-0368A4 | φ30 | 80 | 75.4 | 8.6 | 5.79 | ¥ 8,500 | 間 |
| TS-0368A5 | φ30 | 90 | 86.1 | 7.9 | 5.41 | ¥ 8,500 | 間 |
| TS-0368A6 | φ30 | 100 | 96.2 | 7.5 | 5.27 | ¥ 8,500 | 間 |
| TS-0368A7 | φ30 | 130 | 125 | 9.2 | 7.34 | ¥ 8,500 | 間 |
| TS-0368A8 | φ30 | 150 | 147 | 5.9 | 4.43 | ¥ 8,500 | 間 |
| TS-0368A9 | φ30 | 200 | 197.51 | 5.2 | 4.10 | ¥ 8,500 | 間 |
| TS-0368A10 | φ30 | 300 | 298 | 4.5 | 3.77 | ¥ 8,500 | 間 |
| TS-0368A11 | φ30 | 400 | 397.9 | 4.2 | 3.65 | ¥ 8,500 | 間 |
| TS-0368A12 | φ30 | 500 | 498.1 | 4.0 | 3.56 | ¥ 8,500 | 間 |
| TS-0369A | φ40 | 150 | 143.8 | 11.5 | 8.47 | ¥ 9,500 | 間 |
| TS-0371A | φ40 | 60 | 50.5 | 18.8 | 11.60 | ¥ 9,500 | 間 |
| TS-0371A1 | φ40 | 70 | 62.6 | 15.4 | 9.41 | ¥ 9,500 | 間 |
| TS-0371A2 | φ40 | 80 | 73 | 13.5 | 8.32 | ¥ 9,500 | 間 |
| TS-0371A3 | φ40 | 90 | 83.6 | 12.1 | 7.53 | ¥ 9,500 | 間 |
| TS-0371A4 | φ40 | 100 | 94.3 | 11.1 | 7.03 | ¥ 9,500 | 間 |
| TS-0371A5 | φ40 | 200 | 196 | 7.1 | 5.10 | ¥ 9,500 | 間 |
| TS-0371A6 | φ40 | 300 | 296.1 | 5.8 | 4.47 | ¥ 9,500 | 間 |
| TS-0371A7 | φ40 | 400 | 397.4 | 5.2 | 4.23 | ¥ 9,500 | 間 |
| TS-0371A8 | φ40 | 500 | 498.1 | 4.8 | 4.01 | ¥ 9,500 | 間 |
| TS-0371A10 | φ40 | 250 | 247.18 | 6.3 | 4.71 | ¥ 9,500 | 間 |
| TS-0371A9 | φ50 | 80 | 69.2 | 20.6 | 12.19 | ¥12,000 | 間 |
| TS-0372A1 | φ50 | 90 | 80.7 | 18.1 | 10.74 | ¥12,000 | 間 |
| TS-0372A2 | φ50 | 100 | 90.7 | 11.3 | 10.44 | ¥12,000 | 間 |
| TS-0372A4 | φ50 | 180 | 174.98 | 10.1 | 6.58 | ¥12,000 | 間 |
| TS-0372A5 | φ50 | 190 | 182 | 13.5 | 9.75 | ¥12,000 | 間 |
| TS-0372A6 | φ50 | 200 | 192.8 | 13.5 | 10.22 | ¥12,000 | 間 |
| TS-0372A7 | φ50 | 250 | 241.8 | 14.0 | 11.47 | ¥12,000 | 間 |
| TS-0372A8 | φ50 | 300 | 296.18 | 7.4 | 5.30 | ¥12,000 | 間 |
| TS-0372A9 | φ50 | 400 | 397.14 | 6.4 | 4.82 | ¥12,000 | 間 |
| TS-0372A10 | φ50 | 500 | 497.6 | 5.9 | 4.64 | ¥12,000 | 間 |
| TS-0372A11 | φ50 | 800 | 797.9 | 5.0 | 4.22 | ¥12,000 | 間 |
| TS-0372A12 | φ50 | 1000 | 997.8 | 4.7 | 4.07 | ¥12,000 | 間 |
| TS-0376A | φ63 | 250 | 240.7 | 17.0 | 12.42 | ¥14,000 | 間 |
| TS-0377A | φ63 | 300 | 290.4 | 15.0 | 14.27 | ¥14,000 | 間 |
| TS-0377A1 | φ73 | 300 | 289.3 | 18.0 | 12.88 | ¥30,000 | 間 |
| TS-0378A | φ83 | 400 | 390 | 19.0 | 13.92 | ¥35,000 | 間 |
| TS-0378A1 | φ83 | 300 | 289.27 | 20.0 | 13.48 | ¥35,000 | 間 |

※カタログ製品以外の特注品も承ります。
Quotation for customized Products not covered in this catalogue are also available.

※在庫がない場合は納期が受注後約45日となります。
Delivery will be around 45 days when out of stock.

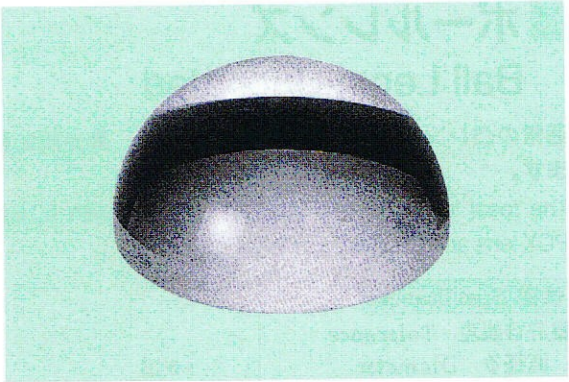

## 半球レンズ
## Half Spherical Lens, Uncoated

**正の焦点距離を持ち、像の拡大や集光用途に利用します。**
This is a positive focal length and using as magnifying and condensing.

**仕様 Specifications**

■許容誤差　Tolerance
直径φ　Diameter　：+0mm
　　：−0.1mm
中心厚 Tc　Center Thickness　：±0.2mm
屈折率 Nd　Reflactive Index　：1.5168（BK-7）
焦点距離　Focal Length　：±2％
■設計波長　Design Wavelength：587.6nm

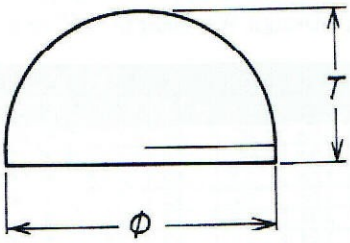


| 品　番 | 外　径 | 焦点距離 | 中　厚 | 材　質 | 税抜価格 | 備　考 |
|---|---|---|---|---|---|---|
| Part No. | Dia. | F.L. | TC | Material | Price | Note |
| TS-0511O | 2φ | 2.13 | 1.0 | BK-7 | ¥ 3,000 | |
| TS-0512O | 3φ | 2.90 | 1.5 | BK-7 | ¥ 3,000 | |
| TS-0513O | 4φ | 3.90 | 2.0 | BK-7 | ¥ 3,000 | |
| TS-0514O | 5φ | 4.80 | 2.5 | BK-7 | ¥ 3,000 | |
| TS-0515O | 6φ | 5.80 | 3.0 | BK-7 | ¥ 3,000 | |
| TS-0516O | 7φ | 6.77 | 3.5 | BK-7 | ¥ 3,000 | |
| TS-0517O | 10φ | 9.67 | 5.0 | BK-7 | ¥ 3,000 | |

※在庫がない場合は納期が受注後約1週間となります。
Delivery will be around 1 weeks when out of stock.

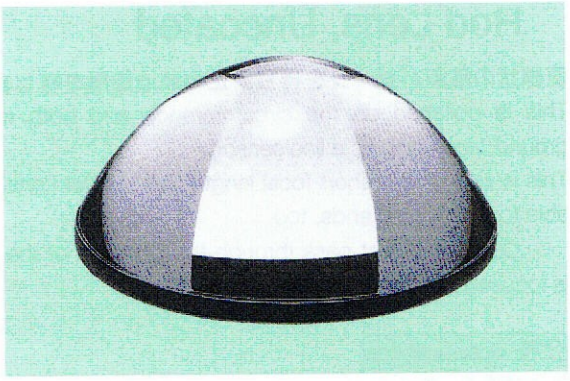

## 非球面レンズ
## Aspherical Lens, Uncoated

**球面収差がない。**
- 球面レンズの持つ球面収差をほぼ0にでき理想的な光学特性を持ちます。
- 球面レンズでは達成できない短焦点を実現します。

**仕様 Specifications**

許容誤差　Tolerance
直径φ　Diameter　：+0.5mm
　　：−0.5mm
中心厚 Tc　Center Thickness：±0.5mm
屈折率 Nd　Reflactive Index：1.523（クラウン系：Crown）
　　：1.474（硬質ガラス：Hard Glass）
■設計波長　Design Wavelength
　　：587.6nm

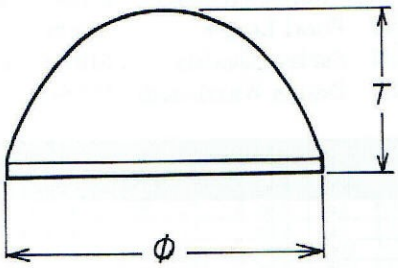


| 品　番 | 外　径 | 焦点距離 | 材　質 | 税抜価格 | 備　考 |
|---|---|---|---|---|---|
| Part No. | Dia. | F.L. | Material | Price | Note |
| TS-0530O | φ50 | 40 | クラウン | 5,000 | 問 |
| レーザーポインタ用ガラス非球面レンズ（Aspherical Lens for Laser Pointer） | | | | | |
| TS-0539O | φ6.4 | ? | SF8 | 8,000 | 問 |

クラウン＝Crown
※在庫がない場合は納期が受注後約1週間となります。
Delivery will be around 1 weeks when out of stock.

※カタログ製品以外の特注品も承ります。
Quotation for customized Products not covered in this catalogue are also available.

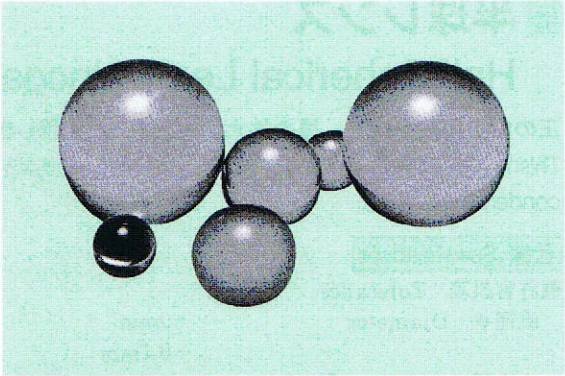

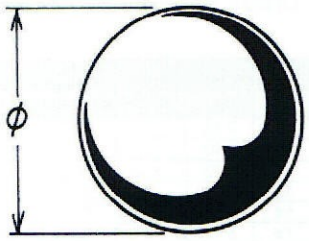


※在庫がない場合は納期が受注後約2週間となります。
Delivery will be around 2 weeks when out of stock.

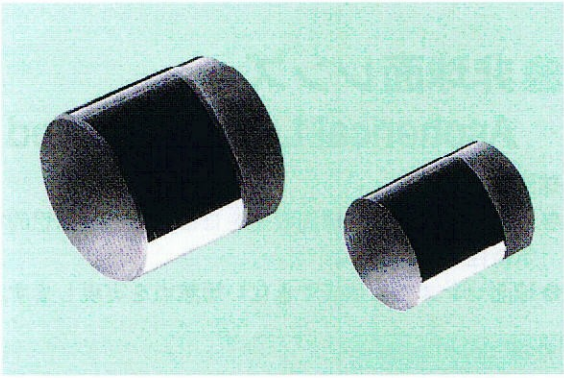

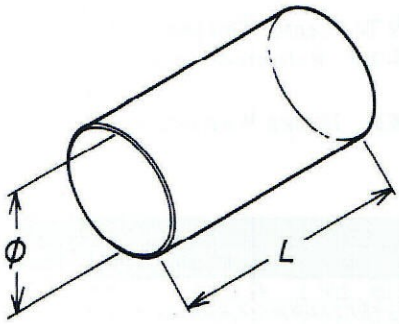


## ボールレンズ
## Ball Lens, Uncoated

**通常の凸レンズに比べて焦点距離が短く、集光用に利用します。**

The focal length is very short in compare with a regular PCX lens and used as condensing

**仕様 Specifications**

■許容誤差 Tolerance
直径φ Diameter : +0.01
: −0.01
屈折率Nd Reflactive Index : 1.7682(サファイヤ:Sapphire)
: 1.5168 (BK-7)
焦点距離 Focal Length : ± 2 %
表面品質 Surface Quality : MIL 60−40
■設計波長 Design Wavelength : 587.6nm

| 品番 Part No. | 外径 Dia. | 焦点距離 F.L. | 中厚 TC | 材質 Material | 税抜価格 Price | 備考 Note |
|---|---|---|---|---|---|---|
| TS-0502O | 0.5φ | 0.287 | 0.5 | サファイア | ¥ 3,000 | |
| TS-0503O | 1.0φ | 0.575 | 1.0 | サファイア | ¥ 3,000 | |
| TS-0504O | 2.0φ | 1.5 | 2.0 | BK-7 | ¥ 1,900 | |
| TS-0505O | 3.0φ | 2.2 | 3.0 | BK-7 | ¥ 1,900 | |
| TS-0506O | 4.0φ | 2.9 | 4.0 | BK-7 | ¥ 1,900 | |
| TS-0507O | 5.0φ | 3.7 | 5.0 | BK-7 | ¥ 1,900 | |
| TS-0508O | 6.0φ | 4.4 | 6.0 | BK-7 | ¥ 2,000 | |
| TS-0509O | 7.0φ | 5.1 | 7.0 | BK-7 | ¥ 2,000 | |
| TS-0510O | 10.0φ | 7.33 | 10.0 | BK-7 | ¥ 2,500 | |

サファイアーSopphire

## ロッドレンズ
## Rod Lens, Uncoated

**直線状の焦点パターンを持ち、正の焦点距離を有します。**

This is polished on the circumference and both ends ground, and using as a line sensor.
This is similar to a short focal length Cylinderical Lens. Be able to polish both ends, too.
Collimated light pass through the diameter of the rod is focused into a line.

**仕様 Specifications**

■許容誤差 Tolerance
直径φ Diameter : +0mm
: −0.1mm
屈折率Nd Reflactive Index : 1.5168 (BK-7)
焦点距離 Focal Length : ± 2 %
表面品質 Surface Quality : MIL 60−40
■設計波長 Design Wavelength : 587.6nm

| 品番 Part No. | 外径 Dia. | 焦点距離 F.L. | 長さ(mm) Length | 材質 Material | 税抜価格 Price | 備考 Note |
|---|---|---|---|---|---|---|
| TS-0518O | 3φ | 2.20 | 10 | BK-7 | ¥ 3,000 | |
| TS-0519O | 8φ | 5.86 | 10 | BK-7 | ¥ 4,000 | |
| TS-0520O | 12φ | 8.80 | 12 | BK-7 | ¥ 5,000 | |
| TS-0521O | 12φ | 8.80 | 100 | BK-7 | ¥ 20,000 | |
| TS-0522O | 12φ | 11.74 | 16 | BK-7 | ¥ 6,000 | |
| TS-0523O | 16φ | 11.74 | 110 | BK-7 | ¥ 22,000 | |
| TS-0524O | 4φ | 2.90 | 10 | BK-7 | ¥ 3,000 | |
| TS-0525O | 5φ | 3.66 | 10 | BK-7 | ¥ 3,000 | |
| TS-0526O | 6φ | 4.40 | 10 | BK-7 | ¥ 3,500 | |
| TS-0527O | 7φ | 5.13 | 10 | BK-7 | ¥ 4,000 | |

両端研摩=Both ends are Polished
(TS-0521O)
(TS-0523O)

※カタログ製品以外の特注品も承ります。
Quotation for customized Products not covered in this catalogue are also available.

※在庫がない場合は納期が受注後約2週間となります。
Delivery will be around 2 weeks when out of stock.

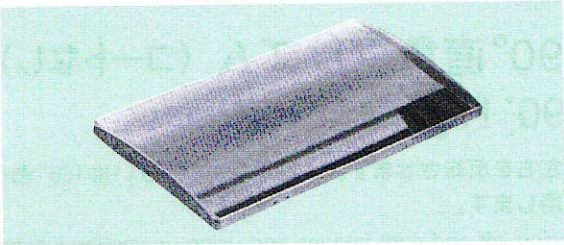

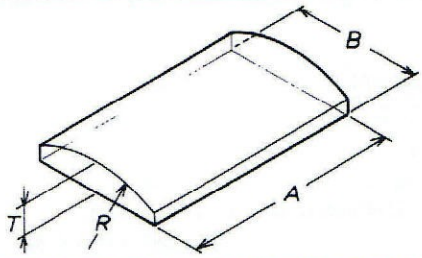


## 平凸シリンドリカルレンズ
## Plano Convex Cylinderical Lens

光線を線状に変え、正の焦点距離を有します。
This is transformed a point of light into a line image.

**仕様 Specifications**

■許容誤差 Tolerance
直径φ Diameter : +0mm
: −0.2mm
長さ Length : ±0.2mm
中心厚 Tc Center Thickness : ±0.5mm
屈折率 Nd Reflective Index : 1.523（クラウン系：Crown）
: 1.5168（BK-7）
: 1.4585（合成石英：S.F.S）
焦点距離 Focal Length : ±5%
表面品質 Surface Quality : MIL 60−40
偏芯 Decentration : 5分以内（5′）
■設計波長 Design Wavelength : 587.6nm

| 品番 Part No. | A(L寸法) Length | B(L寸法) Wide | 焦点距離 F.L. | 中厚 TC | 材質 Material | 税抜価格 Price | 備考 Note |
|---|---|---|---|---|---|---|---|
| TS-0600C | 15 | 5 | 10 | 2.0 | BK-7 | ¥ 5,500 | |
| TS-0601C | 15 | 5 | 20 | 2.0 | BK-7 | ¥ 5,500 | |
| TS-0602C | 33 | 20 | 20 | 4.5 | BK-7 | ¥ 6,500 | |
| TS-0603C | 55 | 20 | 21 | 9.5 | BK-7 | ¥ 9,000 | |
| TS-0604C | 140 | 20 | 40 | 4.5 | BK-7 | ¥21,000 | |
| TS-0605C | 10 | 6 | 6 | 3.5 | BK-7 | ¥ 5,500 | |
| TS-0606C | 10 | 12 | 13 | 5.0 | BK-7 | ¥ 6,000 | |
| TS-0607C | 25 | 22 | 25 | 7.0 | BK-7 | ¥ 6,500 | |
| TS-0608C | 25 | 25 | 52 | 7.0 | BK-7 | ¥ 6,500 | |
| TS-0609C | 25 | 20 | 60 | 3.0 | BK-7 | ¥ 6,500 | |
| TS-0610C | 28 | 30 | 80 | 4.0 | BK-7 | ¥ 6,500 | |
| TS-0611C | 50 | 50 | 100 | 8.0 | BK-7 | ¥ 9,500 | |
| TS-0612C | 50 | 50 | 150 | 6.0 | BK-7 | ¥ 9,500 | |
| TS-0613C | 50 | 50 | 200 | 5.0 | BK-7 | ¥ 9,500 | |
| TS-0614C | φ12 | | 43 | 3.0 | BK-7 | ¥ 5,500 | |
| TS-0615C | φ16 | | 51 | 3.0 | BK-7 | ¥ 5,500 | |
| TS-0616C | φ16 | | 56 | 3.0 | BK-7 | ¥ 5,500 | |

| 品番 Part No. | A(L寸法) Length | B(L寸法) Wide | 焦点距離 F.L. | 中厚 TC | 材質 Material | 税抜価格 Price | 備考 Note |
|---|---|---|---|---|---|---|---|
| TS-0617C | φ20 | | 25 | 7.0 | BK-7 | ¥ 5,500 | |
| TS-0618C | φ20 | | 40 | 5.0 | BK-7 | ¥ 5,500 | |
| TS-0619C | φ20 | | 60 | 3.0 | BK-7 | ¥ 5,500 | |
| TS-0620C | φ20 | | 80 | 4.0 | BK-7 | ¥ 5,500 | |
| TS-0621C | φ20 | | 250 | 2.5 | クラウン | ¥ 5,500 | |
| TS-0622C | φ20 | | 400 | 2.5 | クラウン | ¥ 5,500 | |
| TS-0623C | φ20 | | 500 | 2.5 | クラウン | ¥ 5,500 | |
| TS-0624C | φ20 | | 800 | 2.5 | クラウン | ¥ 5,500 | |
| TS-0625C | φ20 | | 1,000 | 2.5 | クラウン | ¥ 5,500 | |
| TS-0626C | φ20 | | 2,000 | 2.5 | クラウン | ¥ 5,500 | |
| TS-0627C | φ20 | | 4,000 | 2.5 | クラウン | ¥ 5,500 | |
| TS-0644C | φ20 | | 30 | 6.1 | 合成石英 | ¥20,000 | 問 |
| TS-0645C | φ20 | | 40 | 5.3 | 合成石英 | ¥20,000 | 問 |
| TS-0646C | φ20 | | 50 | 4.5 | 合成石英 | ¥20,000 | 問 |
| TS-0647C | φ20 | | 80 | 3.5 | 合成石英 | ¥20,000 | 問 |
| TS-0648C | φ20 | | 100 | 3.3 | 合成石英 | ¥20,000 | 問 |
| TS-0649C | φ20 | | 60 | 4.0 | 合成石英 | ¥20,000 | 問 |

クラウン＝Crown　合成石英＝Synthetic Fused Silica (S.F.S.)

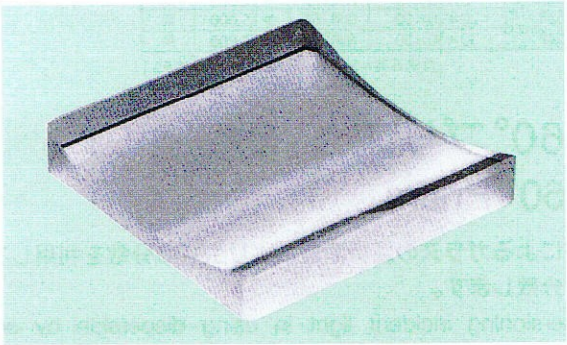

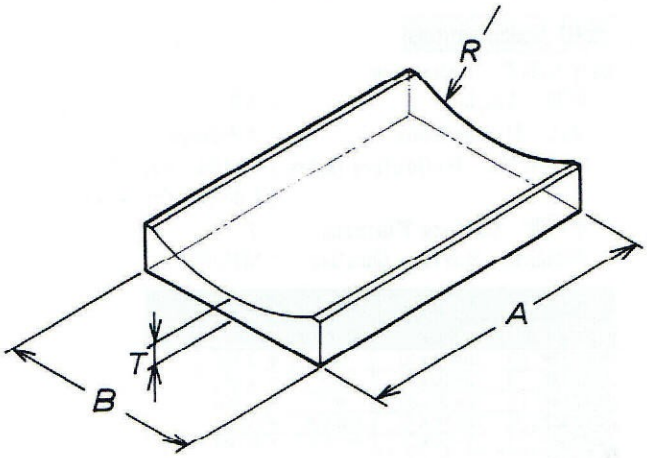


## 平凹シリンドリカルレンズ
## Plano Concave Cylindrial Lens

光線を線状に変え、負の焦点距離を有します。
This is transformed a point of light into a line image and have anegative focal length.

**仕様 Specifications**

■許容誤差 Tolerance
直径φ Diameter : +0mm
: −0.2mm
長さ Length : ±0.2mm
中心厚 Tc Center Thickness : ±0.5mm
屈折率 Nd Reflective Index : 1.523（クラウン系：Crown）
: 1.5168（BK-7）
: 1.4585（合成石英：S.F.S）
焦点距離 Focal Length : ±5%
表面品質 Surface Quality : MIL 60−40
偏芯 Decentration : 5分以内（5′）
■設計波長 Design Wavelength : 587.6nm

| 品番 Part No. | A(L寸法) Length | B(L寸法) Wide | 焦点距離 F.L. | 中厚 TC | 材質 Material | 税抜価格 Price | 備考 Note |
|---|---|---|---|---|---|---|---|
| TS-0628C | 10 | 7 | 6 | 3.1 | BK-7 | ¥ 5,500 | |
| TS-0629C | 10 | 13 | 13 | 3.2 | BK-7 | ¥ 5,500 | |
| TS-0630C | 25 | 16 | 25 | 3.7 | BK-7 | ¥ 6,000 | |
| TS-0631C | 25 | 16 | 40 | 4.4 | BK-7 | ¥ 6,000 | |
| TS-0632C | 25 | 21 | 60 | 4.4 | BK-7 | ¥ 6,000 | |
| TS-0633C | 28 | 28 | 80 | 6.0 | BK-7 | ¥ 6,500 | |
| TS-0634C | 50 | 50 | 100 | 3.0 | BK-7 | ¥ 9,500 | |
| TS-0635C | 50 | 50 | 150 | 5.4 | BK-7 | ¥ 9,500 | |
| TS-0636C | 50 | 50 | 200 | 6.5 | BK-7 | ¥ 9,500 | |
| TS-0637C | φ20 | | 250 | 1.5 | クラウン | ¥ 5,500 | |
| TS-0638C | φ20 | | 400 | 1.5 | クラウン | ¥ 5,500 | |
| TS-0639C | φ20 | | 500 | 1.5 | クラウン | ¥ 5,500 | |
| TS-0640C | φ20 | | 800 | 1.5 | クラウン | ¥ 5,500 | 問 |
| TS-0641C | φ20 | | 1,000 | 1.5 | クラウン | ¥ 5,500 | 問 |
| TS-0642C | φ20 | | 2,000 | 1.5 | クラウン | ¥ 5,500 | 問 |
| TS-0643C | φ20 | | 4,000 | 1.5 | クラウン | ¥ 5,500 | 問 |
| TS-0700C | φ20 | | 30 | 2.0 | 合成石英 | ¥20,000 | 問 |
| TS-0701C | φ20 | | 40 | 2.0 | 合成石英 | ¥20,000 | 問 |
| TS-0702C | φ20 | | 50 | 2.0 | 合成石英 | ¥20,000 | 問 |
| TS-0703C | φ20 | | 60 | 2.0 | 合成石英 | ¥20,000 | 問 |
| TS-0704C | φ20 | | 80 | 2.0 | 合成石英 | ¥20,000 | 問 |
| TS-0705C | φ20 | | 100 | 2.0 | 合成石英 | ¥20,000 | 問 |

クラウン＝Crown　合成石英＝Synthetic Fused Silica (S.F.S.)

※在庫がない場合は納期が受注後約45日となります。
Delivery will be around 45 days when out of stock.

※カタログ製品以外の特注品も承ります。
Quotation for customized Products not covered in this catalogue are also available.

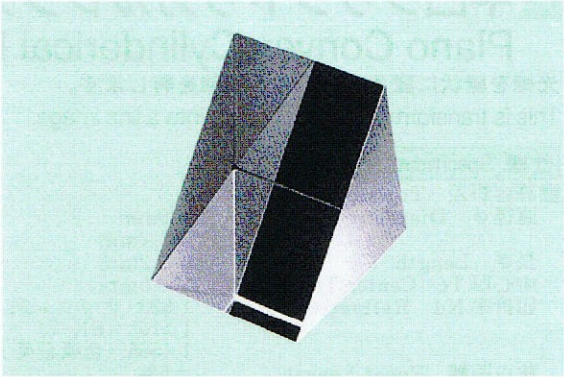

## 90°直角プリズム（コートなし）
## 90° Right Angle Prism

像の左右を反転させます。入射光を90°あるいは180°曲げるのに使用します。

Revesing left and right images and using as venting incident light 90° or 180°.

**仕様 Specifications**

許容誤差　Tolerance

角度　Angle　：±3′

寸法　Dimensions　：±0.2mm

屈折率Nd　Reflective Index：1.5168（BK-7）

：1.4585（合成石英：S.F.S）

平坦度　Surface Flatness　：λ

表面品質　Surface Quality　：MIL 60－40

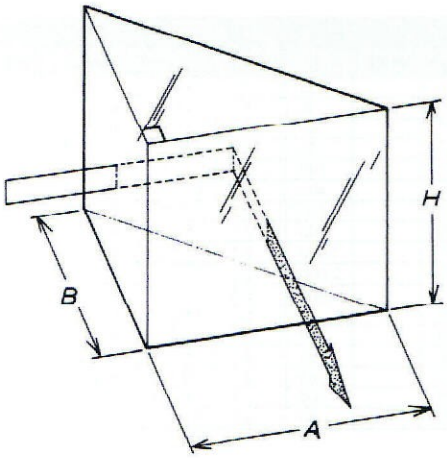


| 品　番 Part No. | 寸法(mm) Size | 材　質 Material | 税抜価格 Price | 備考 Note |
|---|---|---|---|---|
| TS-0700P | 2×2×2 | BK-7 | ¥ 3,500 | |
| TS-0701P | 3×3×3 | BK-7 | ¥ 3,000 | |
| TS-0702P | 5×5×5 | BK-7 | ¥ 3,000 | |
| TS-0703P | 10×10×10 | BK-7 | ¥ 2,500 | |
| TS-0704P | 13×13×13 | BK-7 | ¥ 3,000 | |
| TS-0705P | 15×15×15 | BK-7 | ¥ 3,500 | |
| TS-0706P | 17×17×17 | BK-7 | ¥ 3,500 | |
| TS-0707P | 20×20×20 | BK-7 | ¥ 4,000 | |
| TS-0708P | 22×22×22 | BK-7 | ¥ 4,000 | |
| TS-0709P | 25×25×25 | BK-7 | ¥ 5,000 | |
| TS-0710P | 30×30×30 | BK-7 | ¥ 6,000 | |
| TS-0711P | 35×35×35 | BK-7 | ¥ 8,000 | |
| TS-0712P1 | 40×40×40 | BK-7 | ¥12,000 | |
| TS-0750P | 5×5×5 | 合成石英 | ¥ 8,000 | 問 |
| TS-0751P | 10×10×10 | 合成石英 | ¥10,000 | 問 |
| TS-0752P | 15×15×15 | 合成石英 | ¥12,000 | 問 |
| TS-0753P | 20×20×20 | 合成石英 | ¥15,000 | 問 |
| TS-0754P | 30×30×30 | 合成石英 | ¥22,000 | 問 |

合成石英＝Synthetic Fused Silica (S.F.S.)

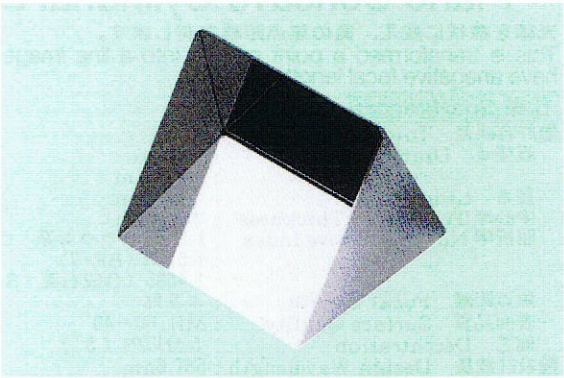

## 60°プリズム（コートなし）
## 60° Prism

波長によるガラスの屈折率差により生ずる分散を利用して入射光を分散します。

Dispersioning incident light in using dispersion by ocurring reflactive index difference of glasses.

**仕様 Specifications**

許容誤差　Tolerance

角度　Angle　：±3′

寸法　Dimensions　：±0.2mm

屈折率Nd　Reflective Index：1.5168（BK-7）

：1.4585（合成石英：S.F.S）

平坦度　Surface Flatness　：λ

表面品質　Surface Quality　：MIL 60－40

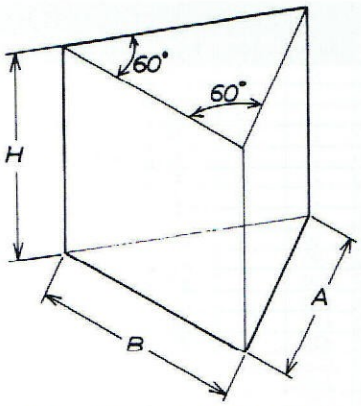


| 品　番 Part No. | 寸法(mm) Size | 材　質 Material | 税抜価格 Price | 備考 Note |
|---|---|---|---|---|
| TS-0712P | 10×10×10 | BK-7 | ¥ 2,500 | |
| TS-0713P | 20×20×20 | BK-7 | ¥ 4,000 | |
| TS-0714P | 30×30×30 | BK-7 | ¥ 6,000 | |
| TS-0755P | 10×10×10 | 合成石英 | ¥11,000 | 問 |
| TS-0756P | 20×20×20 | 合成石英 | ¥25,000 | 問 |
| TS-0757P | 30×30×30 | 合成石英 | ¥45,000 | 問 |

合成石英＝Synthetic Fused Silica (S.F.S.)

※在庫がない場合は納期が受注後約3週間となります。
Delivery will be around 3 weeks when out of stock.

※カタログ製品以外の特注品も承ります。
Quotation for customized Products not covered in this catalogue are also available.

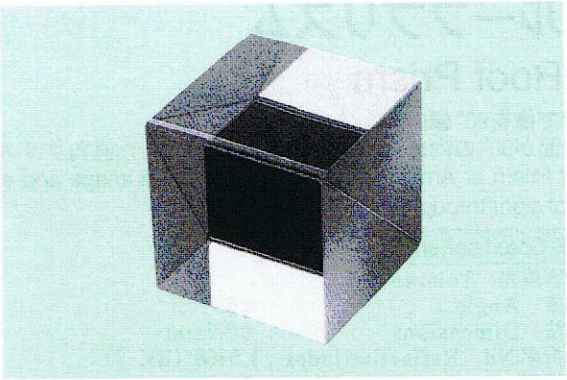

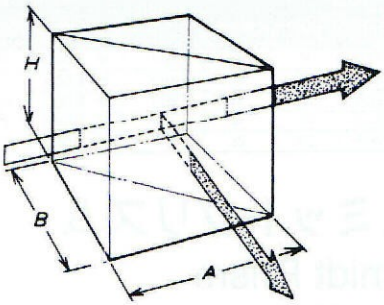


## ビームスプリッター
## Cube Beamsplitter

**入射光線を２つ以上に分けます。**
Separating incident lights more than 2 lights.

**仕様 Specifications**

■許容誤差　Tolerance
角度　Angle　: ±5′
寸法　Dimensions　: ±0.2mm
屈折率Nd　Reflective Index : 1.5168（BK-7）
平坦度　Surface Flatness　: λ
表面品質　Surface Quality　: MIL 60－40
使用波長　Wavelength　: 400～700nm
誘電体多層膜コート　Dielectric multilayer coating
透過率（Transmittance）　50%±５%
反射率（Reflectance factor）　50%±５%

| 品　番 Part No. | 寸法(mm) Size | 材　質 Material | 税抜価格 Price | 備考 Note |
|---|---|---|---|---|
| TS-0715P | 5×5×5 | BK-7 | ¥ 5,000 | |
| TS-0716P | 8×8×8 | BK-7 | ¥ 5,500 | |
| TS-0717P | 10×10×10 | BK-7 | ¥ 6,500 | |
| TS-0718P | 15×15×15 | BK-7 | ¥ 9,000 | |
| TS-0719P | 20×20×20 | BK-7 | ¥10,000 | |
| TS-0720P | 22×22×22 | BK-7 | ¥11,000 | |
| TS-0721P | 25×25×25 | BK-7 | ¥13,000 | 問 |
| TS-0721P1 | 30×30×30 | BK-7 | ¥20,000 | |
| TS-0721P2 | 35×35×35 | BK-7 | ¥23,000 | |
| TS-0721P3 | 40×40×40 | BK-7 | ¥30,000 | |

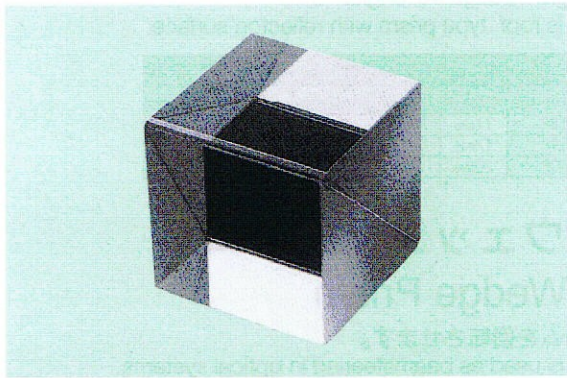

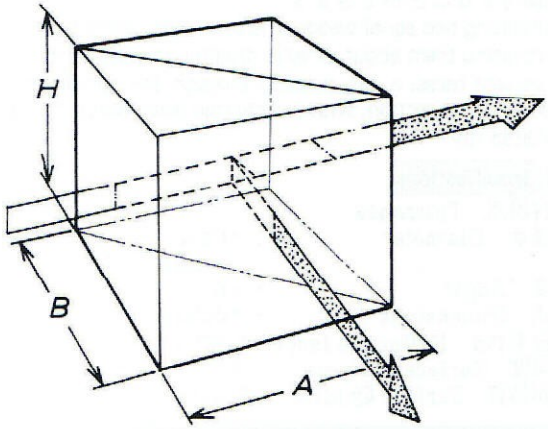


## 偏光ビームスプリッター
## Cube Polarized Beamsplitter

**偏光板とビームスプリッターの両者を合わせた特性をもちます。**
●一対の直角プリズムの斜面どうしを接着させた偏光子です。
●入射した無偏光の単一波長の光線は張り合わせた面で、Ｐ偏光とＳ偏光に分岐します。
Cemented hypotenuse each of matched Right Angle Prisms. Unpolarized incident beam light is separated S and P Polarized at the cemented surface.

**仕様 Specifications**

■許容誤差　Tolerance
角度　Angle　: ±5′
寸法　Dimensions　: ±0.2mm
屈折率Nd　Reflective Index　: 1.5168（BK-7）
平坦度　Surface Flatness　: λ
表面品質　Surface Quality　: MIL 60－40
誘電体コート　Dielectric multilayer coating
透過率（Transmittance）98%Ｐ偏光（98%PPolarization）
反射率（Reflectance factor）98%Ｓ偏光（98%SPolarization）

| 品　番 Part No. | 波　長 Wave Lenfth | 寸法(mm) Size | 材　質 Material | 税抜価格 Price | 備考 Note |
|---|---|---|---|---|---|
| TS-0722P | 632.8nm | 5×5×5 | BK-7 | ¥15,000 | 問 |
| TS-0723P | 632.8nm | 10×10×10 | BK-7 | ¥17,000 | 問 |
| TS-0724P | 632.8nm | 22×22×22 | BK-7 | ¥22,000 | 問 |
| TS-0725P | 632.8nm | 25×25×25 | BK-7 | ¥28,000 | 問 |
| TS-0725P1 | 670.0nm | 5×5×5 | BK-7 | ¥15,000 | 問 |
| TS-0725P2 | 670.0nm | 10×10×10 | BK-7 | ¥17,000 | 問 |
| TS-0725P3 | 670.0nm | 15×15×15 | BK-7 | ¥20,000 | 問 |
| TS-0725P4 | 670.0nm | 20×20×20 | BK-7 | ¥20,000 | 問 |
| TS-0725P5 | 670.0nm | 22×22×22 | BK-7 | ¥22,000 | 問 |
| TS-0725P6 | 670.0nm | 25×25×25 | BK-7 | ¥28,000 | 問 |
| TS-0726P | 780.0nm | 5×5×5 | BK-7 | ¥15,000 | 問 |
| TS-0727P | 780.0nm | 10×10×10 | BK-7 | ¥17,000 | 問 |
| TS-0728P | 780.0nm | 22×22×22 | BK-7 | ¥22,000 | 問 |
| TS-0729P | 780.0nm | 25×25×25 | BK-7 | ¥28,000 | 問 |
| TS-0729P1 | 820.0nm | 5×5×5 | BK-7 | ¥15,000 | 問 |
| TS-0729P2 | 820.0nm | 10×10×10 | BK-7 | ¥17,000 | 問 |
| TS-0729P3 | 820.0nm | 15×15×15 | BK-7 | ¥20,000 | 問 |
| TS-0729P4 | 820.0nm | 20×20×20 | BK-7 | ¥20,000 | 問 |
| TS-0729P5 | 820.0nm | 22×22×22 | BK-7 | ¥22,000 | 問 |
| TS-0729P6 | 820.0nm | 25×25×25 | BK-7 | ¥28,000 | 問 |

※在庫がない場合は納期が受注後約45日となります。
Delivery will be around 45 days when out of stock.

※カタログ製品以外の特注品も承ります。
Quotation for customized Products not covered in this catalogue are also available.

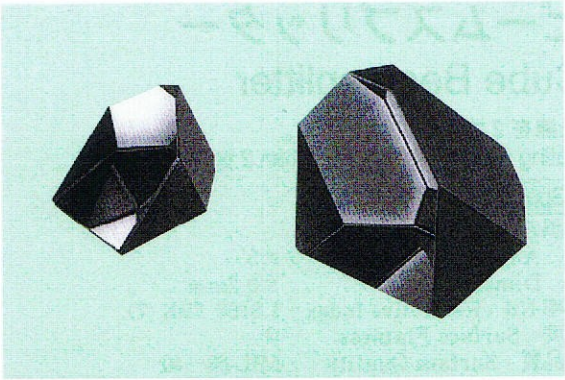

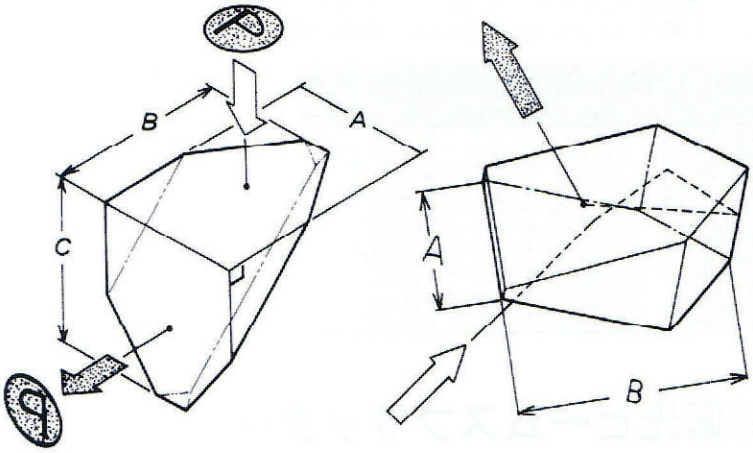


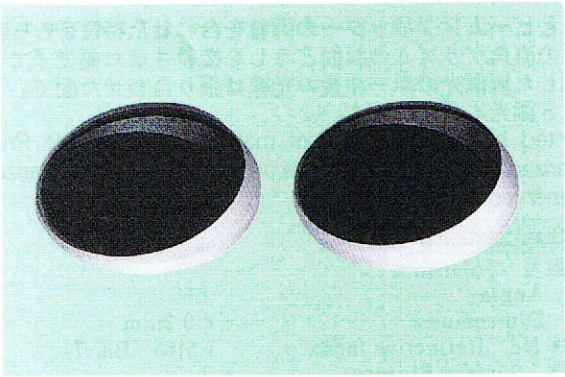

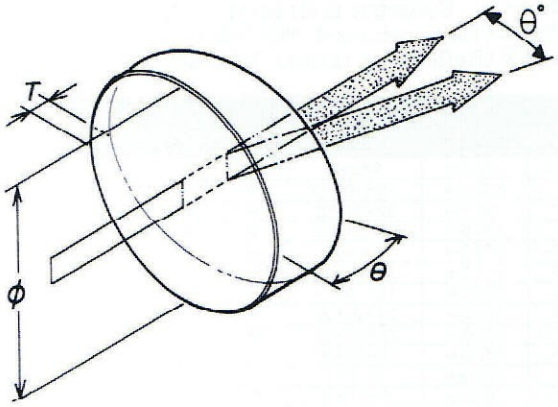


※在庫がない場合は納期が受注後約3週間となります。
Delivery will be around 3 weeks when out of stock.

※カタログ製品以外の特注品も承ります。
Quotation for customized Products not covered in this catalogue are also available.

## ルーフプリズム
## Roof Prism

**反射で像を90°偏向。**

● 斜面が90°の内部全反射ルーフに置き換えた直角プリズム。
Roof Prism or Amici Prism errect an inverted image and vent the line of sight through a 90° angle.

**仕様 Specifications**

■ 許容誤差 Tolerance
角度 Angle : ±5′
寸法 Dimensions : ±0.2mm
屈折率Nd Reflactive Index : 1.5168 (BK-7)
平坦度 Surface Flatness : λ
表面品質 Surface Quality : MIL 60－40

| 品番 Part No. | A寸法 Size A | B寸法 Size B | C寸法 Size C | 材質 Material | 税抜価格 Price | 備考 Note |
|---|---|---|---|---|---|---|
| TS-0730P | 11mm | 問 | 問 | BK-7 | ¥ 8,000 | 問 |
| TS-0731P | 13mm | 問 | 問 | BK-7 | ¥ 8,000 | 問 |
| TS-0732P | 18mm | 問 | 問 | BK-7 | ¥ 8,000 | 問 |
| TS-0733P | 24mm | 問 | 問 | BK-7 | ¥ 9,000 | 問 |
| TS-0734P | 22mm | 29 | 28 | BK-7 | ¥ 9,000 | 問 |

## シュミットプリズム
## Schmidt Prism

**反射で像を45°偏向**

Schmidt Prism invert and revert an image, when vending the line of sight through 45° angle.
This is roof type prism with reflecton surface.

| 品番 Part No. | A寸法 Size A | B寸法 Size B | 材質 Material | 税抜価格 Price | 備考 Note |
|---|---|---|---|---|---|
| TS-0758P | 11mm | 16mm | BK-7 | ¥ 8,000 | 問 |
| TS-0759P | 17mm | 25mm | BK-7 | ¥ 8,000 | 問 |
| TS-0760P | 20mm | 29mm | BK-7 | ¥ 10,000 | 問 |

## ウェッジプリズム
## Wedge Prism

**ビームを回転させます。**

This is used as beamsteering in optical systems.

● 一対（同じものどうし）のウェッジプリズムを近接させて光軸に対して独立して回転できるようにすると光軸周辺で自由に偏向することができます。

By combining two equal wedge prisms in near contact, and independently rotating them about an axis roughly parallel to the normals of their adjcent faces, a ray passing through the combination can be steered in any direction, within a narrow cone, about the path of the undeviated ray.

**仕様 Specifications**

■ 許容誤差 Tolerance
直径φ Diameter : +0mm
: −0.1mm
角度 Angle : +0′
寸法 Dimensions : ±0.2mm
屈折率Nd Reflactive Index : 1.523（クラウン：Crown）
平坦度 Surface Flatness : λ
表面品質 Surface Quality : MIL 60－40

| 品番 Part No. | 外径 Dia | θ Theta | 材質 Material | 税抜価格 Price | 備考 Note |
|---|---|---|---|---|---|
| TS-0738P | φ12 | 15° | クラウン | ¥ 3,400 | 問 |
| TS-0739P | φ12 | 10° | クラウン | ¥ 3,400 | 問 |
| TS-0740P | φ12 | 6° | クラウン | ¥ 3,400 | 問 |
| TS-0741P | φ20 | 1° | BK-7 | ¥ 3,400 | 問 |
| TS-0742P | φ20 | 2° | BK-7 | ¥ 3,400 | 問 |
| TS-0743P | φ20 | 3° | BK-7 | ¥ 3,400 | 問 |
| TS-0744P | φ20 | 8° | BK-7 | ¥ 3,400 | 問 |

クラウン－Crown

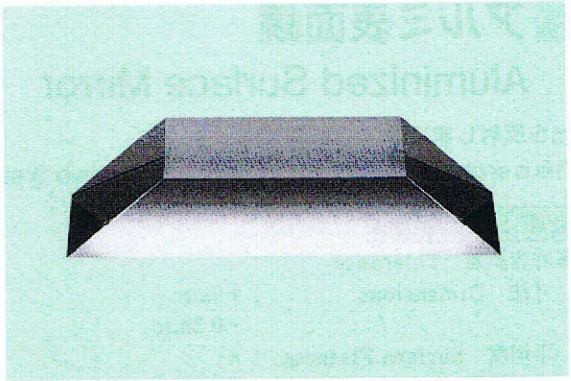

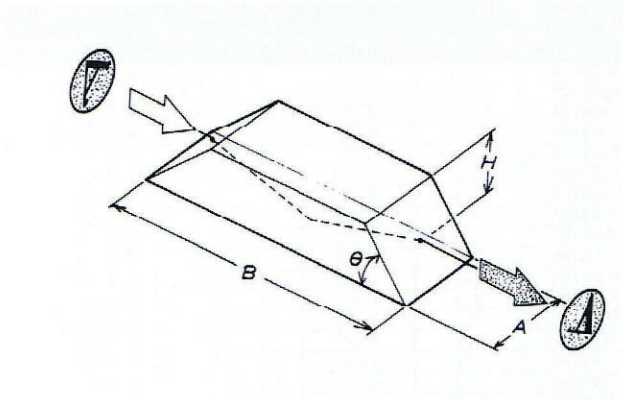


## ドーブプリズム
## Dove Prism

**像を回転させます。**

● 光軸を中心に回転させるとプリズムを透過する像はその角度の2倍回転します。

This is used as image rotation.

When rotate the prism at center of optical axis, the image passing through prism is twice the angular rate of prism.

**仕様 Specifications**

■許容誤差 Tolerance

| | | |
|---|---|---|
| 角度 Angle | | : ±5′ |
| 寸法 Dimensions | | : ±0.2mm |
| 屈折率 Nd Reflactive Index | | : 1.5168 (BK-7) |
| | | : 1.62004 (F 2) |
| 平坦度 Surface Flatness | | : λ |
| 表面品質 Surface Quality | | : MIL 60－40 |

| 品番 Part No. | A寸法 Size A | H寸法 Size H | B寸法 Size B | 材質 Material | 税抜価格 Price | 備考 Note |
|---|---|---|---|---|---|---|
| TS-0745P | 10 | 10 | 44.4 | BK-7 | ¥ 6,000 | 間 |
| TS-0745P1 | 12 | 12 | 49 | BK-7 | ¥ 6,500 | 間 |
| TS-0746P | 15.4 | 15.4 | 65 | BK-7 | ¥ 7,000 | 間 |
| TS-0747P | 20 | 20 | 85 | BK-7 | ¥ 10,000 | 間 |
| TS-0747P1 | 35 | 35 | 137 | F2 | ¥ 35,000 | 間 |

※在庫がない場合は納期が受注後約3週間となります。
Delivery will be around 3 weeks when out of stock.

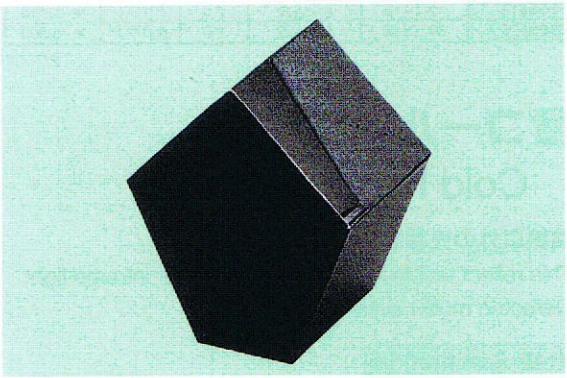

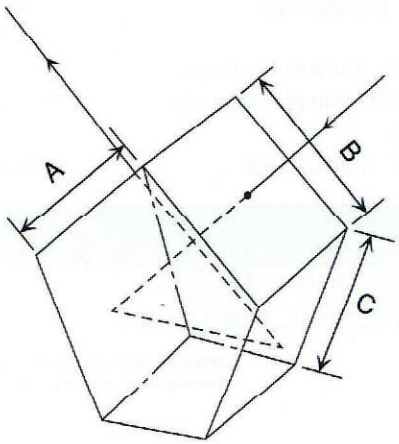


## ペンタプリズム
## Penta Prism

**像がいかなる角度で入射しても90°偏向する。**

Penta prisms reflect light rays through a 90° angle by two reflections. It does not invert or revert the image.

● 有効面に入射された全ての光を90°ずれて射出する定偏向プリズム

**仕様 Specifications**

■許容誤差 Tolerance

| | | |
|---|---|---|
| 角度 Angle | | : ±5′ |
| 寸法 Dimensions | | : ±0.2mm |
| 屈折率 Nd Reflactive Index | | : 1.5168 (BK-7) |
| 平坦度 Surface Flatness | | : λ |
| 表面品質 Surface Quality | | : MIL 60－40 |

| 品番 Part No. | A寸法 Size A | B寸法 Size B | C寸法 Size C | 材質 Material | 税抜価格 Price | 備考 Note |
|---|---|---|---|---|---|---|
| TS-0734P1 | 8 | 8 | 8.66 | BK-7 | ¥ 7,000 | |
| TS-0735P | 12 | 12 | 13 | BK-7 | ¥ 8,000 | |
| TS-0735P1 | 12.5 | 12.5 | | BK-7 | ¥ 8,000 | |
| TS-0736P | 16 | 16 | 17.3 | BK-7 | ¥ 8,500 | |
| TS-0736P1 | 22 | 22 | 23.8 | BK-7 | ¥ 16,000 | 間 |
| TS-0737P1 | 26 | 26 | 28.14 | BK-7 | ¥ 18,000 | 間 |

※在庫がない場合は納期が受注後約3週間となります。
Delivery will be around 3 weeks when out of stock.



※カタログ製品以外の特注品も承ります。
Quotation for customized Products not covered in this catalogue are also available.

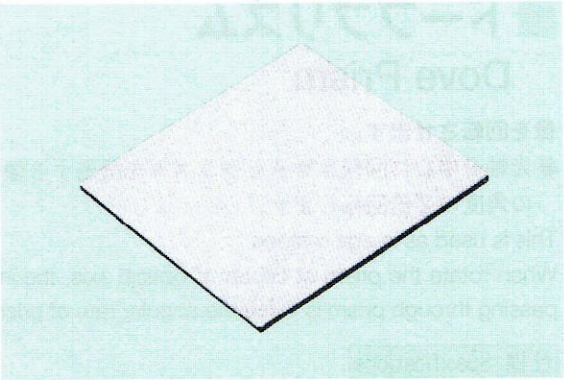

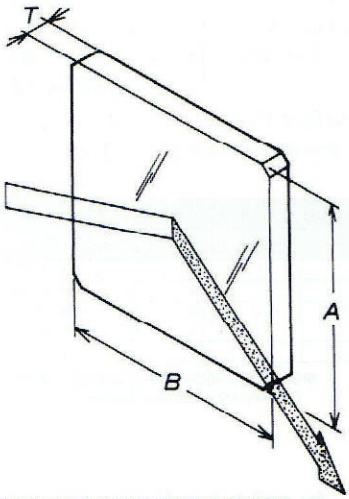


※在庫がない場合は納期が受注後約3週間となります。
Delivery will be around 3 weeks when out of stock.

## アルミ表面鏡
## Aluminized Surface Mirror

光を反射します。
This is single layer alminum coating with protective over coated.

**仕様 Specifications**

■許容誤差 Tolerance

| | | |
|---|---|---|
| 寸法 Dimensions | | : +0mm |
| | | : −0.2mm |
| 平坦度 Surface Flatness | | : λ |
| 表面品質 Surface Quality | | : MIL 60−40 |
| 肉厚 Tc | | : ±0.1mm |

| 品番 Part No. | 寸法 Size | コーティング Coating | 中厚 TC | 材質 Material | 税抜価格 Price | 備考 Note |
|---|---|---|---|---|---|---|
| TS-0811R | 5×5 | AL+SIO | 1.0 | クラウン | ¥ 2,500 | |
| TS-0812R | 10×10 | AL+SIO | 1.0 | クラウン | ¥ 2,000 | |
| TS-0813R | 30×30 | AL+SIO | 2.0 | クラウン | ¥ 2,500 | |
| TS-0814R | 50×50 | AL+SIO | 3.0 | クラウン | ¥ 3,500 | |
| TS-0815R | 100×100 | AL+SIO | 3.0 | クラウン | ¥ 6,500 | |
| TS-0830R | 7φ | AL+SIO | 0.6 | クラウン | ¥ 3,000 | |
| TS-0831R | 10φ | AL+SIO | 2.0 | クラウン | ¥ 2,000 | |
| TS-0832R | 20φ | AL+SIO | 2.0 | クラウン | ¥ 2,000 | |
| TS-0833R | 22φ | AL+SIO | 2.0 | クラウン | ¥ 3,000 | 間 |
| TS-0834R | 26φ | AL+SIO | 2.5 | クラウン | ¥ 3,500 | 間 |
| TS-0835R | 30φ | AL+SIO | 2.0 | クラウン | ¥ 3,500 | |
| TS-0836R | 36φ | AL+SIO | 3.0 | クラウン | ¥ 4,000 | 間 |
| TS-0837R | 40φ | AL+SIO | 3.0 | クラウン | ¥ 4,000 | |
| TS-0838R | 50φ | AL+SIO | 7.0 | クラウン | ¥ 5,000 | |
| TS-0839R | 53φ | AL+SIO | 8.0 | クラウン | ¥ 6,000 | 間 |
| TS-0840R | 76φ | AL+SIO | 8.0 | クラウン | ¥ 7,000 | 間 |
| TS-0847R | 30×30 | AL+Mgf2 | 3.0 | クラウン | ¥ 4,000 | |
| TS-0848R | 50×50 | AL+Mgf2 | 3.0 | クラウン | ¥ 5,000 | |
| TS-0849R | 100×100 | AL+Mgf2 | 3.0 | クラウン | ¥ 8,500 | |
| TS-0850R | 52.5×34 | AL+Mgf2 | 2.0 | クラウン | ¥ 5,000 | 間 |
| TS-0851R | 72.3×46 | AL+Mgf2 | 2.0 | クラウン | ¥ 5,000 | 間 |
| TS-0852R | 89.3×58 | AL+Mgf2 | 2.0 | クラウン | ¥ 6,500 | 間 |

クラウン＝Crown

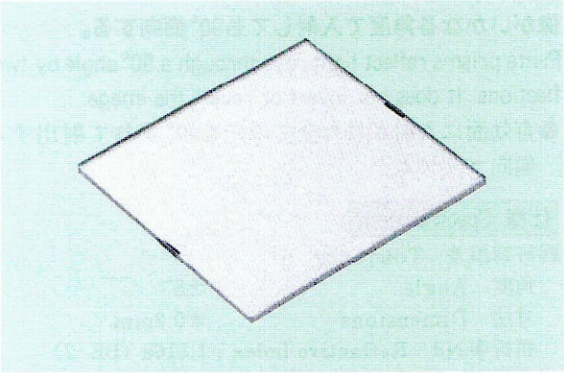

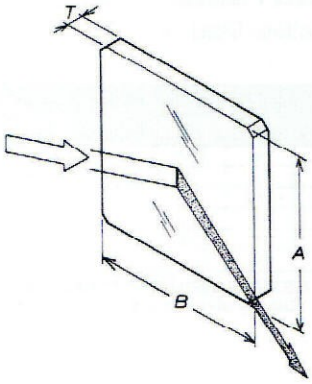


## コールドミラー
## Cold Mirror

熱線以外の光線を反射します。
This reflect visible light and transmit near infrared light.
Dielectric multi Layers coated.

**仕様 Specifications**

■許容誤差 Tolerance

| | | |
|---|---|---|
| 寸法 Dimensions | | : +0mm |
| | | : −0.2mm |
| 平坦度 Surface Flatness | | : λ |
| 表面品質 Surface Quality | | : MIL 60−40 |
| 肉厚Tc | | : ±0.1mm |
| 平行度 Parallelism | | : 1分以内（1′） |

| 品番 Part No. | 寸法 Size | コーティング Coating | 中厚 TC | 材質 Material | 税抜価格 Price | 備考 Note |
|---|---|---|---|---|---|---|
| TS-0800R | 50×50 | 誘電体多層膜 | 2.0 | クラウン | ¥ 7,400 | |
| TS-0800R1 | 30×30 | 誘電体多層膜 | 2.0 | クラウン | ¥ 6,500 | |
| TS-0800R2 | 100×100 | 誘電体多層膜 | 2.0 | クラウン | ¥ 17,000 | |

クラウン＝Crown
※在庫がない場合は納期が受注後約2週間となります。
Delivery will be around 2 weeks when out of stock.

※カタログ製品以外の特注品も承ります。
Quotation for customized Products not covered in this catalogue are also available.

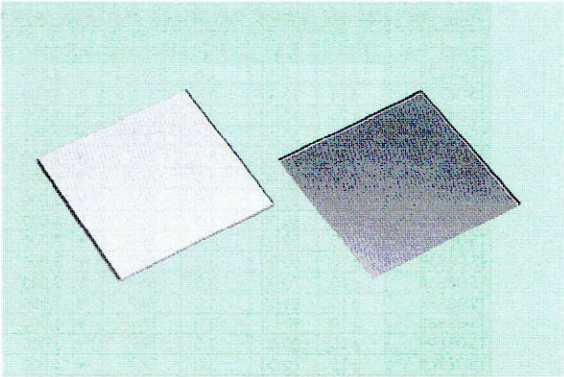

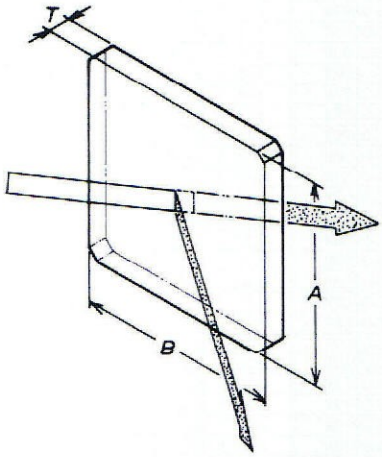


※在庫がない場合は納期が受注後約2週間となります。
Delivery will be around 2 weeks when out of stock.

## ハーフミラー
## Half Mirror

**入射光線を 2 つ以上に分けます。**

● 入射光線を透過と反射によって分岐します。

Incident ray is separating to reflectance and transmittance.

**仕様 Specifications**

■許容誤差　Tolerance

寸法　Dimensions　：+0mm
　　：−0.2mm

屈折率 Nd　Reflective Index：1.523（クラウン）Crown

平坦度　Surface Flatness　：λ−3λ

表面品質　Surface Quality　：MIL 60−40

平行度　Parallelism　：1 分以内（1′）

| 品番 Part No. | コーティング Coating | 寸法 Size | 中厚 TC | 材質 Material | 税抜価格 Price | 備考 Note |
|---|---|---|---|---|---|---|
| TS-0802R | インコーネル | 5×5mm | 1.0 | クラウン | ¥ 2,500 | |
| TS-0803R | インコーネル | 30×30mm | 2.0 | クラウン | ¥ 3,000 | |
| TS-0804R | インコーネル | 50×50mm | 2.0 | クラウン | ¥ 5,000 | |
| TS-0805R | インコーネル | 100×100mm | 2.0 | クラウン | ¥ 8,000 | |
| TS-0806R | 片面誘電体多層膜 | 30×30mm | 2.0 | クラウン | ¥ 5,000 | |
| TS-0807R | 片面誘電体多層膜 | 50×50mm | 2.0 | クラウン | ¥ 9,000 | |
| TS-0808R | 片面誘電体多層膜 | 100×100mm | 2.0 | クラウン | ¥ 15,000 | |
| TS-0841R | インコーネル | 30×30mm | 1.0 | クラウン | ¥ 3,000 | |
| TS-0842R | インコーネル | 50×50mm | 1.0 | クラウン | ¥ 5,000 | |
| TS-0843R | インコーネル | 100×100mm | 1.0 | クラウン | ¥ 8,000 | |
| TS-0844R | 片面誘電体多層膜 | 30×30mm | 1.0 | クラウン | ¥ 5,000 | |
| TS-0845R | 片面誘電体多層膜 | 50×50mm | 1.0 | クラウン | ¥ 9,000 | |
| TS-0846R | 片面誘電体多層膜 | 100×100mm | 1.0 | クラウン | ¥ 15,000 | |

インコーネル＝Inconel　　クラウン＝Crown

誘電体多層膜片面＝Dielectic Multilayer Coated One Side Only

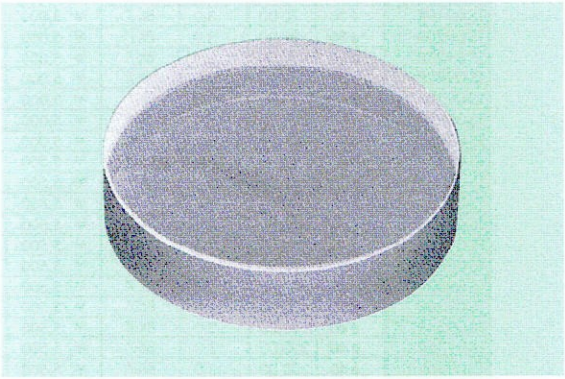

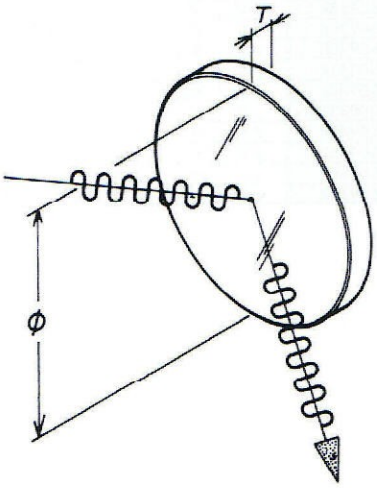


## レーザーミラー
## Laser Mirror

**特定のレーザーの波長と入射角に対して高い反射率を持ちます。**

This is high reflection Laser Mirror for one specific wavelength and incident angle.

**仕様 Specifications**

■許容誤差　Tolerance

直径φ　Diameter　：+0mm
　　：−0.1mm

屈折率 Nd　Reflective Index：1.5168（BK-7）

平坦度　Surface Flatness　：λ/10

表面品質　Surface Quality　：MIL 20−10

平行度　Parallelism　：1 分以内（1′）

誘電体多層膜　Reflactance factor over 99%
　反射率　99%以上

| 品番 Part No. | 波長 Wavelemgth | 外径 Dia | 中厚 TC | 材質 Material | 税抜価格 Price | 備考 Note |
|---|---|---|---|---|---|---|
| TS-0809R | 632.8nm | φ30 | 7.0 | BK-7 | ¥ 18,000 | 受注生産 |
| TS-0810R | 730nm | φ30 | 7.0 | BK-7 | ¥ 18,000 | 受注生産 |
| TS-0810R1 | 670nm | φ30 | 7.0 | BK-7 | ¥ 18,000 | 受注生産 |
| TS-0810R2 | 780nm | φ30 | 7.0 | BK-7 | ¥ 18,000 | 受注生産 |

※在庫がない場合は納期が受注後約2週間となります。
Delivery will be around 2 weeks when out of stock.

※カタログ製品以外の特注品も承ります。
Quotation for customized Products not covered in this catalogue are also available.

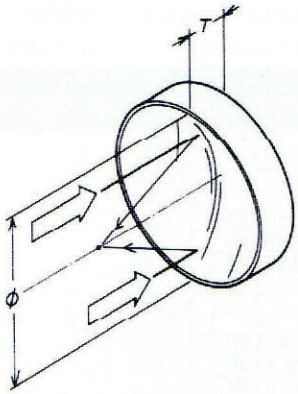


## 凹面鏡
## Concave Mirror

入射した光線を集束方向に反射します。
Incident light is refelected to convergent direction.

**仕様 Specifications**

| | |
|---|---|
| 直径φ Diameter | : +0mm、−0.1mm |
| 偏芯 Decentration | : 5分以内（5′） |
| 焦点距離 Focal Length | : ±2% |
| 表面品質 Surface Quality | : MIL 60−40 |
| コート（アルミ＋保護膜） Coating | : AISio |

| 品番 Part No. | 外径 Dia. | 焦点距離 F.L. | 中厚 TC | 材質 Material | 税抜価格 Price | 備考 Note |
|---|---|---|---|---|---|---|
| TS-0822R | φ19 | 5.30 | 1.6 | クラウン | ¥ 4,500 | 間 |
| TS-0823R | φ18 | 23.75 | 3.4 | クラウン | ¥ 3,500 | 間 |
| TS-0824R | φ25 | 30.00 | 2.0 | クラウン | ¥ 3,200 | 間 |
| TS-0827R | φ105 | 60.00 | 3.0 | クラウン | ¥ 7,800 | 間 |
| TS-0880R | φ10 | 10.00 | 3.0 | BK-7 | ¥ 3,000 | 間 |
| TS-0881R | φ10 | 20.00 | 3.0 | BK-7 | ¥ 3,000 | 間 |
| TS-0882R | φ10 | 30.00 | 3.0 | BK-7 | ¥ 3,000 | 間 |
| TS-0883R | φ10 | 40.00 | 3.0 | BK-7 | ¥ 3,000 | 間 |
| TS-0884R | φ10 | 50.00 | 3.0 | BK-7 | ¥ 3,000 | 間 |
| TS-0885R | φ10 | 60.00 | 3.0 | BK-7 | ¥ 3,000 | 間 |
| TS-0886R | φ10 | 70.00 | 3.0 | BK-7 | ¥ 3,000 | 間 |
| TS-0887R | φ10 | 80.00 | 3.0 | BK-7 | ¥ 3,000 | 間 |
| TS-0888R | φ10 | 90.00 | 3.0 | BK-7 | ¥ 3,000 | 間 |
| TS-0889R | φ10 | 100.00 | 3.0 | BK-7 | ¥ 3,000 | 間 |
| TS-0890R | φ15 | 10.00 | 3.0 | BK-7 | ¥ 4,000 | 間 |
| TS-0891R | φ15 | 15.00 | 3.0 | BK-7 | ¥ 4,000 | 間 |
| TS-0892R | φ15 | 20.00 | 3.0 | BK-7 | ¥ 4,000 | 間 |
| TS-0893R | φ15 | 30.00 | 3.0 | BK-7 | ¥ 4,000 | 間 |
| TS-0894R | φ15 | 40.00 | 3.0 | BK-7 | ¥ 4,000 | 間 |
| TS-0895R | φ15 | 50.00 | 3.0 | BK-7 | ¥ 4,000 | 間 |
| TS-0896R | φ15 | 60.00 | 3.0 | BK-7 | ¥ 4,000 | 間 |
| TS-0897R | φ15 | 70.00 | 3.0 | BK-7 | ¥ 4,000 | 間 |
| TS-0898R | φ15 | 80.00 | 3.0 | BK-7 | ¥ 4,000 | 間 |
| TS-0899R | φ15 | 90.00 | 3.0 | BK-7 | ¥ 4,000 | 間 |
| TS-0900R | φ15 | 100.00 | 3.0 | BK-7 | ¥ 4,000 | 間 |
| TS-0901R | φ15 | 150.00 | 3.0 | BK-7 | ¥ 4,000 | 間 |
| TS-0902R | φ15 | 200.00 | 3.0 | BK-7 | ¥ 4,000 | 間 |
| TS-0903R | φ15 | 300.00 | 3.0 | BK-7 | ¥ 4,000 | 間 |
| TS-0904R | φ20 | 15.00 | 3.0 | BK-7 | ¥ 4,500 | 間 |
| TS-0905R | φ20 | 20.00 | 3.0 | BK-7 | ¥ 4,500 | 間 |
| TS-0906R | φ20 | 30.00 | 3.0 | BK-7 | ¥ 4,500 | 間 |
| TS-0907R | φ20 | 40.00 | 3.0 | BK-7 | ¥ 4,500 | 間 |
| TS-0908R | φ20 | 50.00 | 3.0 | BK-7 | ¥ 4,500 | 間 |
| TS-0909R | φ20 | 60.00 | 3.0 | BK-7 | ¥ 4,500 | 間 |
| TS-0910R | φ20 | 70.00 | 3.0 | BK-7 | ¥ 4,500 | 間 |
| TS-0911R | φ20 | 80.00 | 3.0 | BK-7 | ¥ 4,500 | 間 |
| TS-0912R | φ20 | 90.00 | 3.0 | BK-7 | ¥ 4,500 | 間 |
| TS-0913R | φ20 | 100.00 | 3.0 | BK-7 | ¥ 4,500 | 間 |
| TS-0914R | φ20 | 150.00 | 3.0 | BK-7 | ¥ 4,500 | 間 |
| TS-0915R | φ20 | 200.00 | 3.0 | BK-7 | ¥ 4,500 | 間 |
| TS-0915R1 | φ20 | 300.00 | 3.0 | BK-7 | ¥ 4,500 | 間 |
| TS-0916R | φ30 | 40.00 | 3.0 | BK-7 | ¥ 5,000 | 間 |
| TS-0917R | φ30 | 50.00 | 3.0 | BK-7 | ¥ 5,000 | 間 |
| TS-0918R | φ30 | 60.00 | 3.0 | BK-7 | ¥ 5,000 | 間 |
| TS-0919R | φ30 | 70.00 | 3.0 | BK-7 | ¥ 5,000 | 間 |
| TS-0920R | φ30 | 80.00 | 3.0 | BK-7 | ¥ 5,000 | 間 |
| TS-0921R | φ30 | 90.00 | 3.0 | BK-7 | ¥ 5,000 | 間 |
| TS-0922R | φ30 | 100.00 | 3.0 | BK-7 | ¥ 5,000 | 間 |
| TS-0923R | φ30 | 150.00 | 3.0 | BK-7 | ¥ 5,000 | 間 |
| TS-0924R | φ30 | 200.00 | 3.0 | BK-7 | ¥ 5,000 | 間 |
| TS-0925R | φ30 | 300.00 | 3.0 | BK-7 | ¥ 5,000 | 間 |
| TS-0926R | φ40 | 30.00 | 3.0 | BK-7 | ¥ 5,500 | 間 |
| TS-0927R | φ40 | 40.00 | 3.0 | BK-7 | ¥ 5,500 | 間 |
| TS-0928R | φ40 | 50.00 | 3.0 | BK-7 | ¥ 5,500 | 間 |
| TS-0929R | φ40 | 60.00 | 3.0 | BK-7 | ¥ 5,500 | 間 |
| TS-0930R | φ40 | 70.00 | 3.0 | BK-7 | ¥ 5,500 | 間 |
| TS-0931R | φ40 | 80.00 | 3.0 | BK-7 | ¥ 5,500 | 間 |
| TS-0932R | φ40 | 90.00 | 3.0 | BK-7 | ¥ 5,500 | 間 |
| TS-0933R | φ40 | 100.00 | 3.0 | BK-7 | ¥ 5,500 | 間 |
| TS-0934R | φ40 | 150.00 | 3.0 | BK-7 | ¥ 5,500 | 間 |
| TS-0935R | φ40 | 200.00 | 3.0 | BK-7 | ¥ 5,500 | 間 |
| TS-0936R | φ40 | 300.00 | 3.0 | BK-7 | ¥ 5,500 | 間 |
| TS-0937R | φ50 | 30.00 | 3.0 | BK-7 | ¥ 6,000 | 間 |
| TS-0938R | φ50 | 40.00 | 3.0 | BK-7 | ¥ 6,000 | 間 |
| TS-0939R | φ50 | 50.00 | 3.0 | BK-7 | ¥ 6,000 | 間 |
| TS-0940R | φ50 | 60.00 | 3.0 | BK-7 | ¥ 6,000 | 間 |
| TS-0941R | φ50 | 70.00 | 3.0 | BK-7 | ¥ 6,000 | 間 |
| TS-0942R | φ50 | 80.00 | 3.0 | BK-7 | ¥ 6,000 | 間 |
| TS-0943R | φ50 | 90.00 | 3.0 | BK-7 | ¥ 6,000 | 間 |
| TS-0944R | φ50 | 100.00 | 3.0 | BK-7 | ¥ 6,000 | 間 |
| TS-0945R | φ50 | 150.00 | 3.0 | BK-7 | ¥ 6,000 | 間 |
| TS-0946R | φ50 | 200.00 | 3.0 | BK-7 | ¥ 6,000 | 間 |
| TS-0947R | φ50 | 300.00 | 3.0 | BK-7 | ¥ 6,000 | 間 |

クラウン＝Crown

※在庫がない場合は納期が受注後約45日となります。
Delivery will be around 45 days when out of stock.

※カタログ製品以外の特注品も承ります。
Quotation for customized Products not covered in this catalogue are also available.

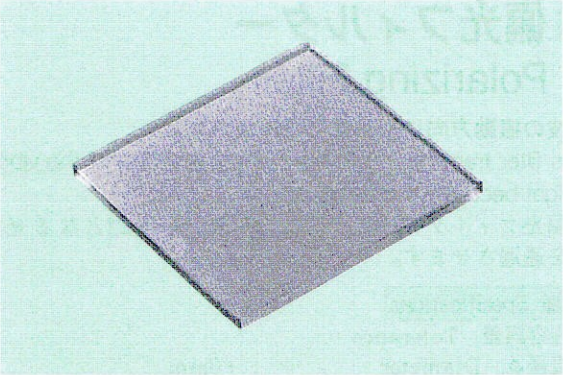

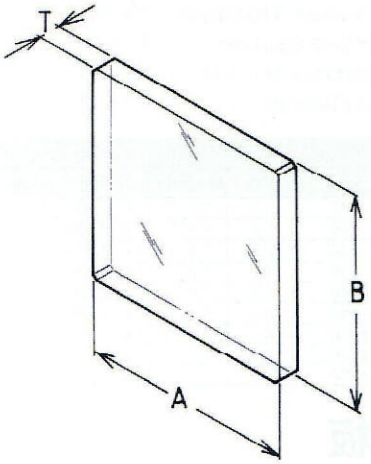


## コールドフィルター
## Cold Filter

可視透過して熱線だけが反射します。

Transmitting visible light and reflect infrared (hot) light.

| 品番 Part No. | 寸法 Size | 中厚 TC | 材質 Material | 税抜価格 Price | 備考 Note |
|---|---|---|---|---|---|
| TS-0801R | 30×30mm | 2.0 | クラウン | ¥ 7,400 | |
| TS-0801R1 | 50×50mm | 2.0 | クラウン | ¥ 9,000 | |
| TS-0801R2 | 100×100mm | 2.0 | クラウン | ¥17,000 | |

クラウン=Crown

※在庫がない場合は納期が受注後約2週間となります。
Delivery will be around 2 weeks when out of stock.

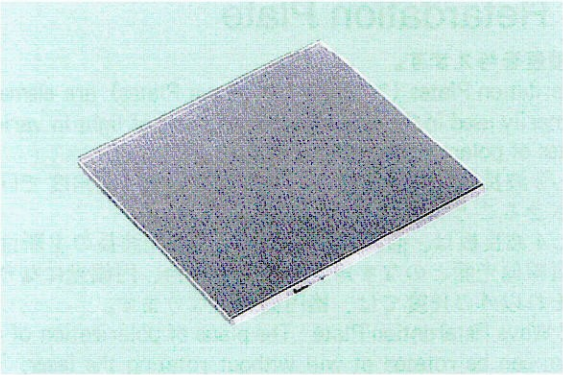

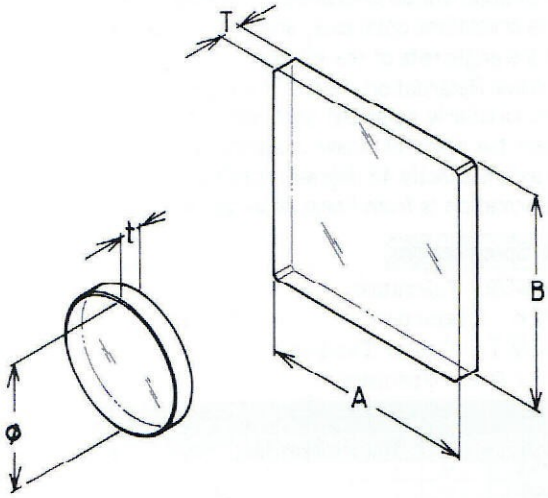


## 熱吸収フィルター
## Heat Absorbing Filter

スライド照明等に発生する熱線を吸収する可視域を透過、赤外域をカット。

Absorbing heat wave, trasmit the visible light and cut infrared area.

| 品番 Part No. | 寸法 Size | 中厚 TC | 材質 Material | 税抜価格 Price | 備考 Note |
|---|---|---|---|---|---|
| TS-0879G | 50×50mm | 3.0 | HA-50 | ¥ 3,000 | 間 |
| TS-0880G | φ50 | 3.0 | HA-50 | ¥ 3,700 | 間 |
| TS-0881G | φ42 | 2.0 | HA-50 | ¥ 3,700 | 間 |
| TS-0882G | φ30 | 3.0 | HA-50 | ¥ 3,700 | 間 |
| TS-0883G | φ20 | 3.0 | HA-50 | ¥ 3,000 | 間 |
| TS-0884G | φ10 | 3.0 | HA-50 | ¥ 2,700 | 間 |

クラウン=Crown

※在庫がない場合は納期が受注後約3週間となります。
Delivery will be around 3 weeks when out of stock.



※カタログ製品以外の特注品も承ります。
Quotation for customized Products not covered in this catalogue are also available.

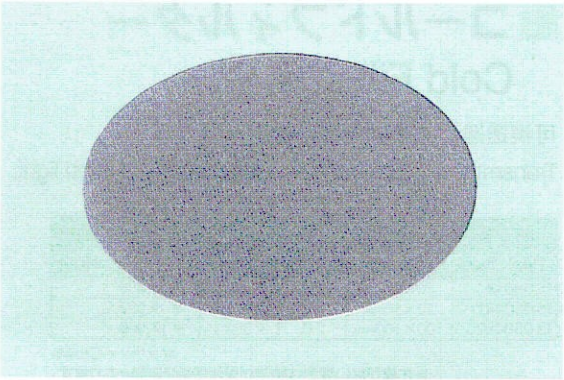

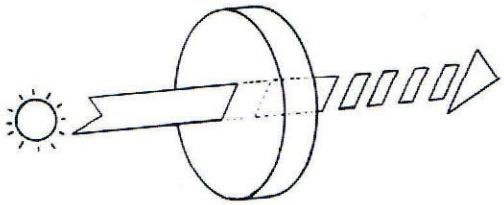

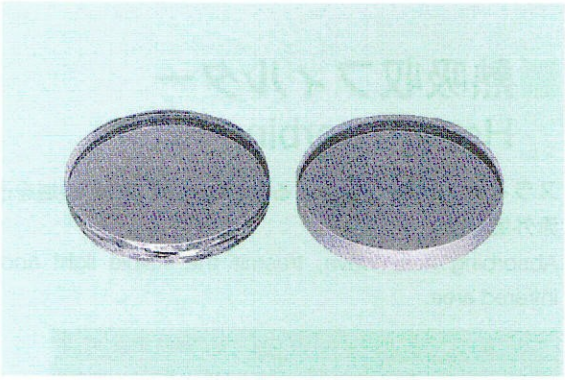

1/2波長板
1/2Wavelength

1/4波長板
1/4Wavelength

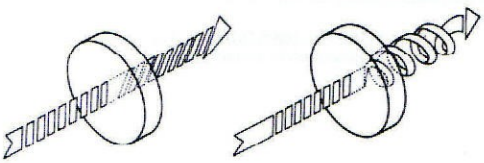

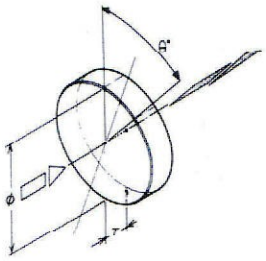

※在庫がない場合は納期が受注後約1ヵ月となります。
Delivery will be around 1 month when out of stock.

※カタログ製品以外の特注品も承ります。
Quotation for customized Products not covered in this catalogue are also available.

## 偏光フィルター
## Polarizing Filter

**光波の振動方向に規則性を持たせます。**

This filter transmit a light only which direction of the vibration of light becomes systematically.

● 偏光フィルターは光の振動の向きが規則的となる光のみを通過させます。

**仕様 Specifications**

許容誤差　Tolerance

直径φ　Diameter　：+0mm
　　：−0.1mm
中心厚 Tc　Center Thickness：±0.2mm
平坦度　Surface Quality　：λ-3λ
表面品質　Surface Quality　：MIL 60−40
平行度　Parallelism　：3分以内（3′）

| 品番 Part No. | 寸法 Size | 中厚 TC | 材質 Material | 税抜価格 Price | 備考 Note |
|---|---|---|---|---|---|
| TS-0850G | φ10 | 2.5 | クラウン | ¥ 2,200 | |
| TS-0851G | φ20 | 2.5 | クラウン | ¥ 2,300 | |
| TS-0852G | φ30 | 2.5 | クラウン | ¥ 3,000 | |
| TS-0853G | φ50 | 3.0 | クラウン | ¥ 3,300 | 問 |
| TS-0854G | φ60 | 3.0 | クラウン | ¥ 3,800 | 問 |
| TS-0855G | φ80 | 4.0 | クラウン | ¥ 4,200 | 問 |
| TS-0856G | φ100 | 4.0 | クラウン | ¥10,000 | 問 |
| TS-0857G | φ120 | 5.0 | クラウン | ¥ 特注品 | 問 |
| TS-0858G | φ200 | 6.0 | クラウン | ¥ 特注品 | 問 |

クラウン＝Crown

## 波長板
## Retardation Plate

**位相差を与えます。**

Retardation Plates (1/2 and 1/4 Wave Plates) are elements primarily used in the synthesis and analysis of light in various states of polarization.

● 1/2 波長板は直線偏光した光の偏光面を一定角度で回転させることができます。

● 1/4 波長板は、直線偏光した光を円偏光波長の主断面と直線偏光面とのなす角度が45°の場合、円偏光になり、それ以外の角度では、楕円偏光となります。

1/2 Wave Retardation Plate : The plane of polarization of the beam can be rotated at will without rotating the laser. The plane of polarization is essentially reflected in a plane containing the crystalline optic axis, and the output plane rotates at twice the angle rate of the retarder.

1/4 Wave Retardation Plate : The transformation from linearly to circularly polarized light, which occurs when the angle between the plane of linear polarization and the crystalline optic axis is exactly 45 degrees, is shown. For other angles the transformation is from linear to elliptical.

**仕様 Specifications**

許容誤差　Tolerance

直径φ　Diameter　：1 +0mm／−0.1mm
中心厚 Tc　Center Thickness：±0.2mm
コートなし　Uncoated

| 品番 Part No. | 外径 Dia | 中厚 TC | 波長 Wave Plate Type | 税抜価格 Price | 備考 Note |
|---|---|---|---|---|---|
| TS-0859G | φ10 | 4.0 | 1/4波長板 | ¥ 4,000 | |
| TS-0860G | φ20 | 4.0 | 1/4波長板 | ¥ 5,000 | |
| TS-0861G | φ30 | 4.0 | 1/4波長板 | ¥ 6,000 | |
| TS-0862G | φ10 | 4.0 | 1/2波長板 | ¥ 4,000 | |
| TS-0863G | φ20 | 4.0 | 1/2波長板 | ¥ 5,000 | |
| TS-0864G | φ30 | 4.0 | 1/2波長板 | ¥ 6,000 | |

材質 Material：クラウン＋樹脂＝Crown＋Plastic

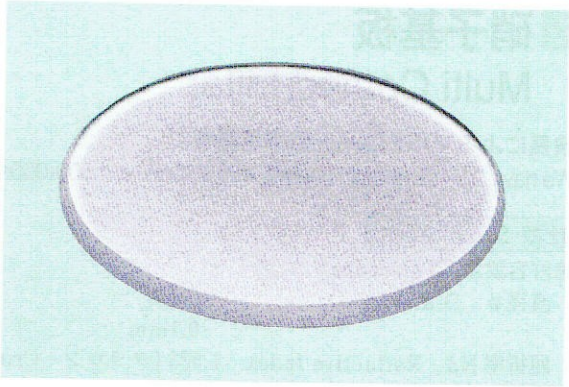

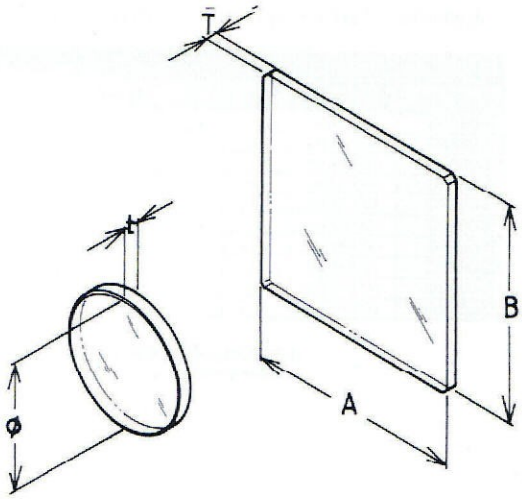


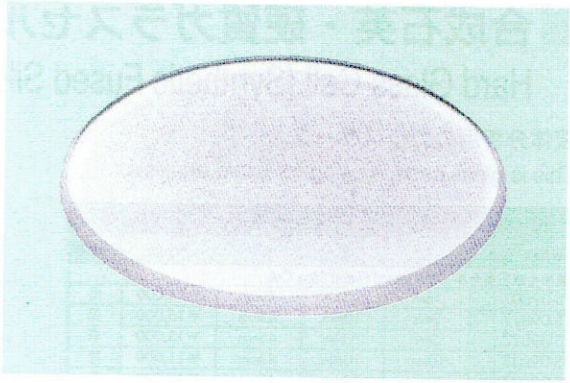

## 硝子ウィンド
## Glass Window, Uncoated

カバーガラス等に使用される窓板
This is used as Cover Glass, etc.

| 品番 Part No. | 寸法 Size | 中厚 TC | 材質 Material | 税抜価格 Price | 備考 Note |
|---|---|---|---|---|---|
| TS-0870G | φ10 | 2.0 | クラウン | ¥ 800 | |
| TS-0871G | φ20 | 2.0 | クラウン | ¥ 800 | |
| TS-0872G | φ30 | 2.0 | クラウン | ¥ 1,200 | |
| TS-0873G | φ40 | 2.0 | クラウン | ¥ 1,200 | |
| TS-0874G | φ50 | 2.0 | クラウン | ¥ 1,500 | |
| TS-0875G | 10×10mm | 2.0 | クラウン | ¥ 1,200 | |
| TS-0877G | 20×20mm | 2.0 | クラウン | ¥ 1,200 | |
| TS-0878G | 30×30mm | 2.0 | クラウン | ¥ 1,500 | |
| TS-0878G1 | 50×50mm | 2.0 | クラウン | ¥ 1,700 | |
| TS-0878G2 | 100×100mm | 2.0 | クラウン | ¥ 7,000 | |
| TS-0878G3 | φ10 | 1.0 | クラウン | ¥ 800 | |
| TS-0878G4 | φ20 | 1.0 | クラウン | ¥ 800 | |
| TS-0878G5 | φ30 | 1.0 | クラウン | ¥ 1,200 | |
| TS-0878G6 | φ40 | 1.0 | クラウン | ¥ 1,200 | |
| TS-0878G7 | φ50 | 1.0 | クラウン | ¥ 1,500 | |
| TS-0878G8 | 10×10mm | 1.0 | クラウン | ¥ 1,200 | |
| TS-0878G9 | 20×20mm | 1.0 | クラウン | ¥ 1,200 | |
| TS-0878G10 | 30×30mm | 1.0 | クラウン | ¥ 1,500 | |
| TS-0878G11 | 50×50mm | 1.0 | クラウン | ¥ 1,700 | |
| TS-0878G12 | 100×100mm | 1.0 | クラウン | ¥ 7,000 | |

※BK-7の材質のものも特注品として承ります。

## 合成石英ウィンド
## Synthetic Fused Silica Window, Uncoated:

耐熱効果のある窓板。
This is the glass which has the heatproof effect.

| 品番 Part No. | 寸法 Size | 中厚 TC | 材質 Material | 税抜価格 Price | Note 備考 |
|---|---|---|---|---|---|
| TS-0865G | φ10 | 2.0 | 合成石英 | ¥ 2,600 | |
| TS-0866G | φ20 | 2.0 | 合成石英 | ¥ 3,000 | |
| TS-0867G | φ30 | 2.0 | 合成石英 | ¥ 3,800 | |
| TS-0868G | φ40 | 2.0 | 合成石英 | ¥ 4,200 | |
| TS-0869G | φ50 | 2.0 | 合成石英 | ¥ 7,000 | |
| TS-0869G1 | 10×10mm | 2.0 | 合成石英 | ¥ 2,500 | |
| TS-0869G2 | 20×20mm | 2.0 | 合成石英 | ¥ 3,200 | |
| TS-0869G3 | 30×30mm | 2.0 | 合成石英 | ¥ 4,000 | |
| TS-0869G4 | 50×50mm | 2.0 | 合成石英 | ¥ 7,500 | |
| TS-0869G5 | 100×100mm | 2.0 | 合成石英 | ¥16,000 | |
| TS-0869G6 | φ10 | 1.0 | 合成石英 | ¥ 2,600 | |
| TS-0869G7 | φ20 | 1.0 | 合成石英 | ¥ 3,000 | |
| TS-0869G8 | φ30 | 1.0 | 合成石英 | ¥ 3,800 | |
| TS-0869G9 | φ40 | 1.0 | 合成石英 | ¥ 4,200 | |
| TS-0869G10 | φ50 | 1.0 | 合成石英 | ¥ 7,000 | |
| TS-0869G11 | 10×10mm | 1.0 | 合成石英 | ¥ 2,500 | |
| TS-0869G12 | 20×20mm | 1.0 | 合成石英 | ¥ 3,200 | |
| TS-0869G13 | 30×30mm | 1.0 | 合成石英 | ¥ 4,000 | |
| TS-0869G14 | 50×50mm | 1.0 | 合成石英 | ¥ 7,500 | |
| TS-0869G15 | 100×100mm | 1.0 | 合成石英 | ¥16,000 | |

合成石英＝Synthetic Fused Silica

## 精密硝子平行平面基盤
## Precision Glass Plate-Parallel Substrate, Uncoated

高精度の平行平面窓板。
This is flat test plate.

| 品番 Part No. | 寸法 Size | 中厚 TC | 平坦度 Flatness | 平行度 Parallelism | 材質 Material | 税抜価格 Price | 備考 Note |
|---|---|---|---|---|---|---|---|
| TS-0950G | φ10 | 5.0 | λ/10 | 10秒 | BK-7 | ¥ 6,500 | 問 |
| TS-0951G | φ20 | 5.0 | λ/10 | 10秒 | BK-7 | ¥ 7,000 | 問 |
| TS-0952G | φ30 | 5.0 | λ/10 | 10秒 | BK-7 | ¥ 8,500 | 問 |
| TS-0953G | φ50 | 8.0 | λ/10 | 10秒 | BK-7 | ¥14,000 | 問 |
| TS-0954G | 20×20mm | 5.0 | λ/10 | 10秒 | BK-7 | 受注生産 | 問 |
| TS-0955G | 30×30mm | 5.0 | λ/10 | 10秒 | BK-7 | 受注生産 | 問 |
| TS-0956G | 50×50mm | 8.0 | λ/10 | 10秒 | BK-7 | 受注生産 | 問 |
| TS-0957G | φ10 | 5.0 | λ/20 | 10秒 | BK-7 | ¥ 7,500 | 問 |
| TS-0958G | φ20 | 5.0 | λ/20 | 10秒 | BK-7 | ¥ 8,500 | 問 |
| TS-0959G | φ30 | 5.0 | λ/20 | 10秒 | BK-7 | ¥11,500 | 問 |
| TS-0960G | φ50 | 8.0 | λ/20 | 10秒 | BK-7 | ¥26,000 | 問 |
| TS-0961G | 20×20mm | 5.0 | λ/20 | 10秒 | BK-7 | 受注生産 | 問 |
| TS-0962G | 30×30mm | 5.0 | λ/20 | 10秒 | BK-7 | 受注生産 | 問 |
| TS-0963G | 50×50mm | 8.0 | λ/20 | 10秒 | BK-7 | 受注生産 | 問 |

※在庫がない場合は納期が受注後約3週間となります。
Delivery will be around 3 weeks when out of stock.

※カタログ製品以外の特注品も承ります。
Quotation for customized Products not covered in this catalogue are also available.

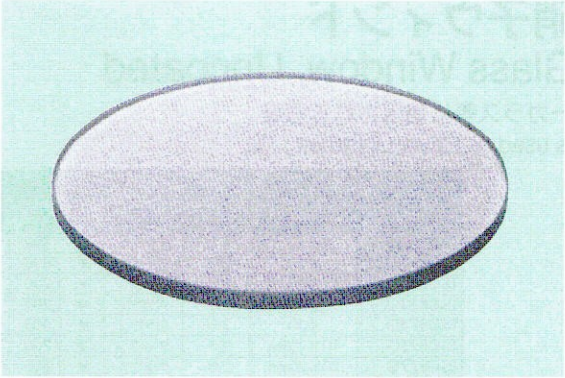

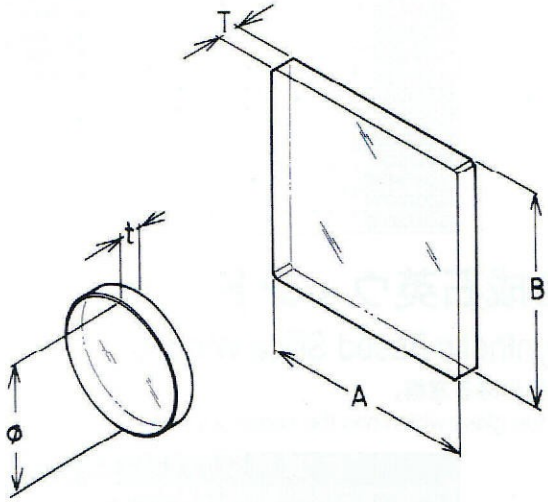


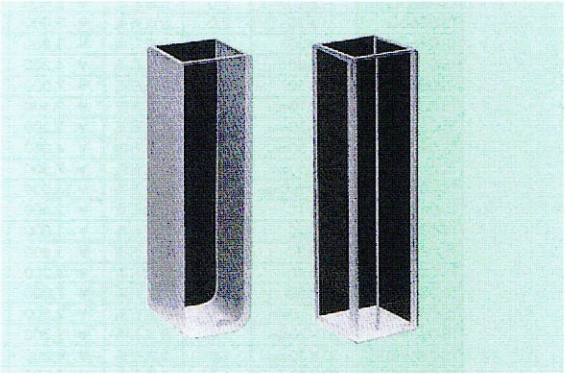

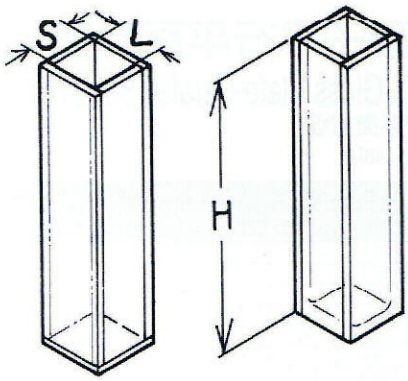


## 硝子基板
## Multi Coated Filter

**波長によるマルチコート付硝子基板。**
We have 2 kinds of multi coated, 400-700nm and 600-900nm.

**仕様 Specifications**

■許容誤差　Tolerance
直径φ　Diameter　：+0mm
　　：−0.1mm
屈折率Nd　Reflactive Index：1.523（クラウン：Crown）
平坦度　Surface Flatness　：λ
表面品質　Surface Quality　：MIL 60−40

| 品番 Part No. | 波長 WaveLength | 外径 Dia | 中厚 TC | 材質 Material | 税抜価格 Price | 備考 Note |
|---|---|---|---|---|---|---|
| TS-0885G | 400-700nm | φ10 | 2.0 | クラウン | ¥ 2,500 | |
| TS-0886G | 400-700nm | φ20 | 2.0 | クラウン | ¥ 3,000 | |
| TS-0887G | 400-700nm | φ30 | 2.0 | クラウン | ¥ 4,000 | |
| TS-0888G | 400-700nm | φ40 | 2.0 | クラウン | ¥ 5,000 | |
| TS-0889G | 400-700nm | φ50 | 2.0 | クラウン | ¥ 6,000 | |
| TS-0890G | 600-900nm | φ10 | 2.0 | クラウン | ¥ 3,500 | 問 |
| TS-0891G | 600-900nm | φ20 | 2.0 | クラウン | ¥ 4,000 | 問 |
| TS-0892G | 600-900nm | φ30 | 2.0 | クラウン | ¥ 5,000 | 問 |
| TS-0893G | 600-900nm | φ40 | 2.0 | クラウン | ¥ 6,000 | 問 |
| TS-0894G | 600-900nm | φ50 | 2.0 | クラウン | ¥ 7,000 | 問 |

ナノ用マルチコート＝nm with Multi Coating
※在庫がない場合は納期が受注後約10日となります。
Delivery will be around 1 days when out of stock.

## 合成石英・硬質ガラスセル
## Hard Glass Cell (Synthetic Fused Silica)

**液体分析用のガラスケース。**
This is glass case in using for liquid analysis.

| 品番 Part No. | 光路長 L | 光路幅 S | 光路高 H | 税抜価格 Price | 備考 Note |
|---|---|---|---|---|---|
| 標準合成石英セル Standaerd Fused Silica Cell | | | | | |
| TS-0900Z | 1mm | 10mm | 45mm | ¥15,000 | 問 |
| TS-0901Z | 2mm | 10mm | 45mm | ¥15,000 | 問 |
| TS-0902Z | 5mm | 10mm | 45mm | ¥13,000 | 問 |
| TS-0903Z | 10mm | 10mm | 45mm | ¥11,000 | 問 |
| TS-0904Z | 20mm | 10mm | 45mm | ¥17,000 | 問 |
| TS-0905Z | 30mm | 10mm | 45mm | ¥20,000 | 問 |
| TS-0906Z | 40mm | 10mm | 45mm | ¥22,000 | 問 |
| TS-0907Z | 50mm | 10mm | 45mm | ¥22,000 | 問 |
| 蛍光合成石英セル Fluorescent Fused Silica Cell | | | | | |
| TS-0908Z | 5mm | 10mm | 45mm | ¥18,000 | 問 |
| TS-0909Z | 10mm | 10mm | 45mm | ¥20,000 | 問 |
| TS-0910Z | 20mm | 10mm | 45mm | ¥22,000 | 問 |
| TS-0911Z | 40mm | 10mm | 45mm | ¥26,000 | 問 |
| 硬質ガラスセル Hard Glass Cell | | | | | |
| TS-0912Z | 10mm | 10mm | 45mm | ¥ 4,500 | 問 |
| TS-0913Z | 20mm | 10mm | 45mm | ¥ 4,800 | 問 |
| TS-0914Z | 30mm | 10mm | 45mm | ¥ 5,000 | 問 |
| TS-0915Z | 40mm | 10mm | 45mm | ¥ 5,500 | 問 |
| TS-0916Z | 50mm | 10mm | 45mm | ¥ 5,700 | 問 |
| マイクロ硬質ガラスセル Micro Hard Glass Cell | | | | | |
| TS-0917Z | 1mm | 1mm | 45mm | ¥10,000 | 問 |
| TS-0918Z | 2mm | 2mm | 45mm | ¥10,000 | 問 |
| TS-0918Z1 | 3mm | 3mm | 45mm | ¥ 9,000 | 問 |
| TS-0919Z | 4mm | 4mm | 45mm | ¥ 9,000 | 問 |
| TS-0920Z | 5mm | 5mm | 45mm | ¥ 9,000 | 問 |
| マイクロ石英ガラスセル Micro Quarts Cell | | | | | |
| TS-0922Z | 1mm | 1mm | 45mm | ¥20,000 | 問 |
| TS-0923Z | 2mm | 2mm | 45mm | ¥20,000 | 問 |
| TS-0924Z | 3mm | 3mm | 45mm | ¥20,000 | 問 |
| TS-0925Z | 4mm | 4mm | 45mm | ¥19,000 | 問 |
| TS-0926Z | 5mm | 5mm | 45mm | ¥19,000 | 問 |

※在庫がない場合は納期が受注後約2週間となります。
Delivery will be around 2 weeks when out of stock.

※カタログ製品以外の特注品も承ります。
Quotation for customized Products not covered in this catalogue are also available.

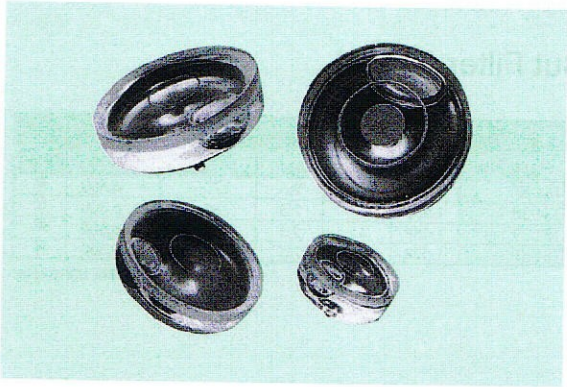

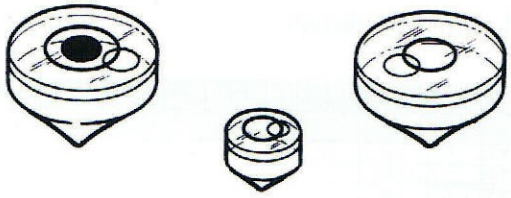

## 水準器
## Circular Vial

| 品　番 | 外　径 | 税抜価格 | 備 考 |
|---|---|---|---|
| Part No. | Dia | Price | Note |
| TS-0950V | φ10 | ¥ 600 | 間 |
| TS-0951V | φ13.5 | ¥ 780 | 間 |
| TS-0952V | φ14 | ¥ 840 | 間 |
| TS-0953V | φ16.5 | ¥ 960 | 間 |
| TS-0954V | φ20 | ¥ 1,200 | 間 |

※在庫がない場合は納期が受注後約1ヵ月となります。
Delivery will be around 1 month when out of stock.

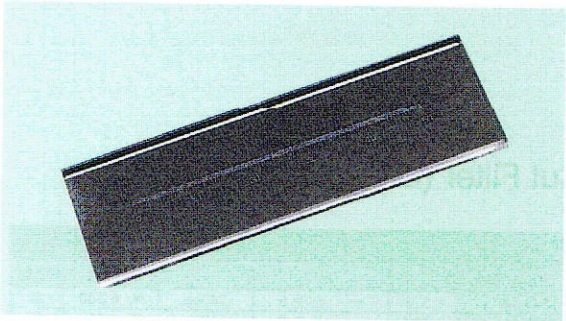

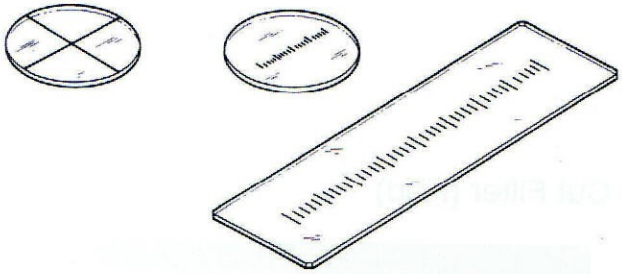

## 目盛板
## Reticle & Scale

| 品　番 | 品　名 | 税抜価格 | 備 考 |
|---|---|---|---|
| Part No. | Part Name | Price | Note |
| TS-0071M | 接眼ミクロ | ¥ 3,000 | |
| TS-0072M | 対物ミクロ | ¥ 8,000 | |
| TS-0072M1 | φ19十字線 | ¥ 4,000 | |
| TS-0072M2 | φ20十字線 | ¥ 4,500 | |
| TS-0072M3 | φ30十字線 | ¥ 5,000 | 間 |
| TS-0072M4 | L50mm/0.1mm | ¥11,000 | 間 |
| TS-0072M5 | L50mm/0.5mm | ¥11,000 | 間 |
| TS-0072M6 | L100mm/0.1mm | ¥20,000 | 間 |
| TS-0072M7 | L100mm/0.5mm | ¥20,000 | 間 |
| TS-0072M8 | L200mm/0.5mm | ¥23,000 | 間 |
| TS-0072M9 | L300mm/0.5mm | ¥27,000 | 間 |
| TS-0073M | L80×30W×3t (マルチタイプ) | ¥45,000 | 間 |

※在庫がない場合は納期が受注後約2週間となります。
Delivery will be around 2 weeks when out of stock.

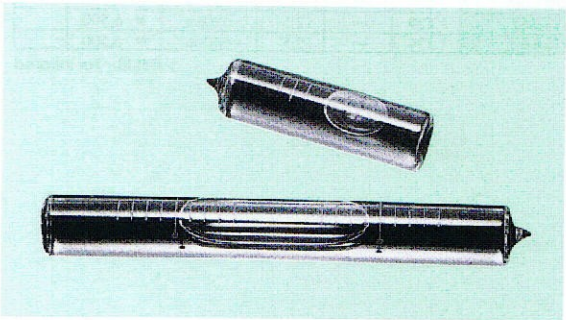

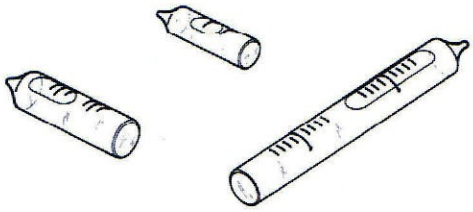

## 棒水平
## Tubular Vial

| 品　番 | 寸　法 | 仕　様 | 税抜価格 | 備 考 |
|---|---|---|---|---|
| Part No. | Size | Spec | Price | Note |
| TS-0960U | φ6×25mm | 2mm～1° | ¥ 840 | 間 |
| TS-0961U | φ7×25mm | 2mm～30' | ¥ 840 | 間 |
| TS-0962U | φ9×68mm | 2mm～10' | ¥ 2,040 | 間 |
| TS-0963U | φ9×68mm | 2mm～5' | ¥ 2,040 | 間 |
| TS-0964U | φ9×30mm | 2mm～100' | ¥ 1,680 | 間 |

※在庫がない場合は納期が受注後約1ヵ月となります。
Delivery will be around 1 month when out of stock.

共通仕様寸法　Filter Size 50mm × 50mm

## シャープカットフィルター（無色）　Sharp Cut Filter (Clear)

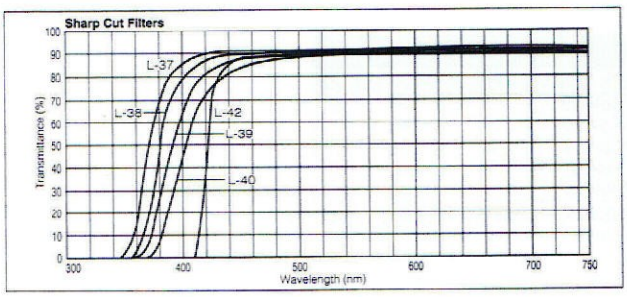


| 品　番 Part No. | Nd | Vd | T(mm) | 透過限界波長(nm) | 税抜価格 Price | 備考 Note |
|---|---|---|---|---|---|---|
| TS-L-37 | 1.582 | 41 | 2.5 | 370nm | ¥ 6,500 | 間 |
| TS-L-38 | 1.555 | 47 | 2.5 | 380nm | ¥ 6,500 | 間 |
| TS-L-39 | 1.588 | 41 | 2.5 | 390nm | ¥ 6,500 | 間 |
| TS-L-42 | 1.528 | 57 | 2.5 | 420nm | ¥ 6,500 | 間 |

紫外用＝For Ultraviolet

## シャープカットフィルター（黄色）　Sharp Cut Filter (Yellow)

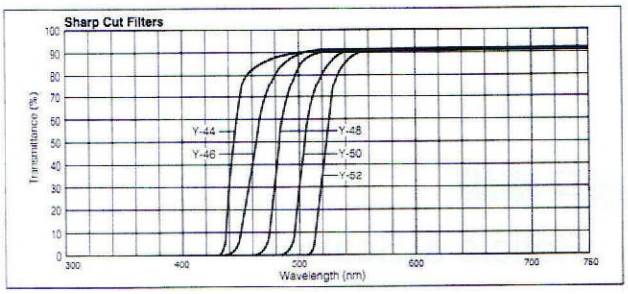


| 品　番 Part No. | Nd | Vd | T(mm) | 透過限界波長(nm) | 税抜価格 Price | 備考 Note |
|---|---|---|---|---|---|---|
| TS-Y-44 | 1.535 | 59 | 2.5 | 440nm | ¥ 6,500 | 間 |
| TS-Y-48 | 1.528 | 57 | 2.5 | 480nm | ¥ 6,500 | 間 |
| TS-Y-50 | 1.541 | 57 | 2.5 | 500nm | ¥ 6,500 | 間 |

一般撮影用＝For camera shooting

## シャープカットフィルター（橙色）　Sharp Cut Filter (Orange)

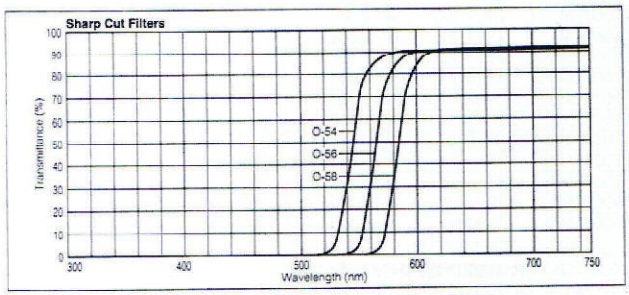


| 品　番 Part No. | Nd | Vd | T(mm) | 透過限界波長(nm) | 税抜価格 Price | 備考 Note |
|---|---|---|---|---|---|---|
| TS-O-54 | 1.528 | — | 2.5 | 540nm | ¥ 6,500 | 間 |
| TS-O-56 | 1.528 | — | 2.5 | 560nm | ¥ 6,500 | 間 |
| TS-O-58 | 1.528 | — | 2.5 | 580nm | ¥ 6,500 | 間 |

一般撮影用＝For camera shooting

## シャープカットフィルター（赤色）　Sharp Cut Filter (Red)

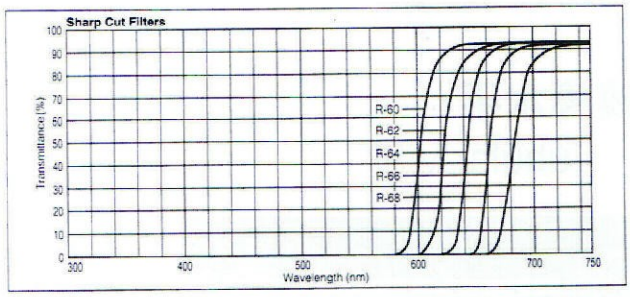


| 品　番 Part No. | Nd | Vd | T(mm) | 透過限界波長(nm) | 税抜価格 Price | 備考 Note |
|---|---|---|---|---|---|---|
| TS-R-60 | 1.534 | — | 2.5 | 600nm | ¥ 6,500 | |
| TS-R-62 | 1.529 | — | 2.5 | 620nm | ¥ 6,500 | |
| TS-R-64 | 1.528 | — | 2.5 | 640nm | ¥ 6,500 | |

赤外用＝For Infrared



※在庫がない場合は納期が受注後約2週間となります。
Delivery will be around 2 weeks when out of stock.

共通仕様寸法　Filter Size 50mm × 50mm

## 赤外透過フィルター　Infrared Transmitting Filter

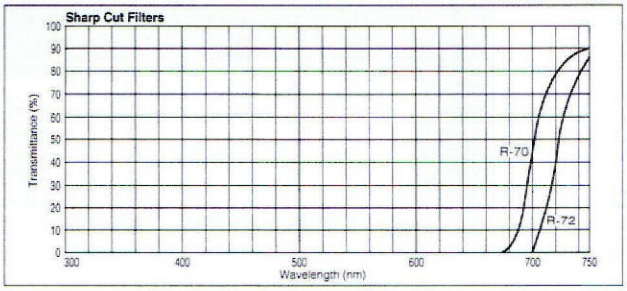


| 品　番 | Nd | Vd | T(mm) | 最高透過率による波長 | 税抜価格 | 備 考 |
|---|---|---|---|---|---|---|
| Part No. | | | | | Price | Note |
| TS-R-70 | 1.548 | — | 2.5 | 700nm | ¥ 6,500 | 問 |
| TS-R-72 | 1.549 | — | 2.5 | 720nm | ¥ 6,500 | 問 |
| TS-IR-76 | 1.552 | — | 2.5 | 760nm | ¥ 13,000 | 問 |
| TS-IR-80 | 1.551 | — | 2.5 | 800nm | ¥ 13,000 | 問 |
| TS-IR-83 | 1.570 | — | 2.5 | 830nm | ¥ 13,000 | 問 |
| TS-IR-85 | 1.574 | — | 2.5 | 850nm | ¥ 13,000 | 問 |
| TS-RM-100 | 1.606 | — | 2.5 | 1000nm | ¥ 9,000 | 問 |

紫外用＝For Ultraviolet

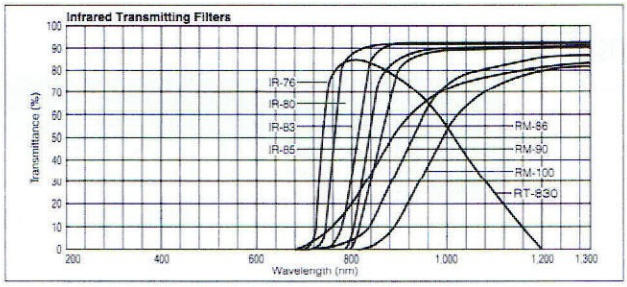


## 青フィルター　Blue Filter

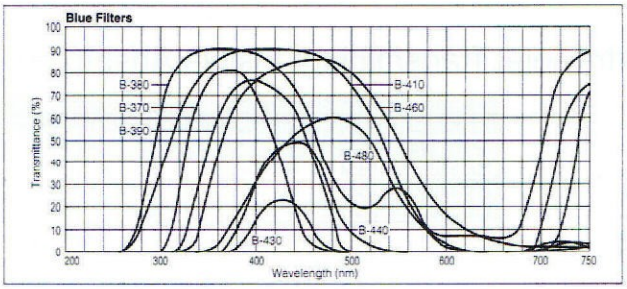


| 品　番 | Nd | Vd | T(mm) | 最高透過率による波長 | 税抜価格 | 備 考 |
|---|---|---|---|---|---|---|
| Part No. | | | | | Price | Note |
| TS-B-390 | — | — | 2.5 | 390nm | ¥ 7,500 | 問 |
| TS-B-410 | 1.468 | 67 | 2.5 | 410nm | ¥ 7,500 | 問 |
| TS-B-460 | 1.530 | — | 2.5 | 460nm | ¥ 7,500 | 問 |

色補正用＝For color compensating　三色分解用＝For color separation
(TS-B-410)　(TS-B-390)
(TS-B-460)

## 緑フィルター　Green Filter

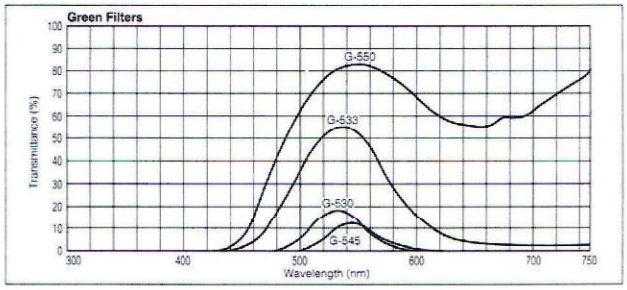


| 品　番 | Nd | Vd | T(mm) | 最高透過率による波長 | 税抜価格 | 備 考 |
|---|---|---|---|---|---|---|
| Part No. | | | | | Price | Note |
| TS-G-530 | — | — | 2.5 | 530nm | ¥ 7,500 | 問 |
| TS-G-533 | 1.541 | — | 2.5 | 533nm | ¥ 7,500 | 問 |
| TS-G-545 | 1.579 | — | 2.5 | 545nm | ¥ 7,500 | 問 |
| TS-G-550 | 1.529 | 58 | 2.5 | 550nm | ¥ 7,500 | 問 |

三色分解用＝For color separation　色補正用＝For color compensating
(TS-G-530)　(TS-G-533)
(TS-G-533)

波長選択用＝For selecting wave length
(TS-G-545)

## 色補正フィルター（シアン）　Color Compensating Filter (Cyan)

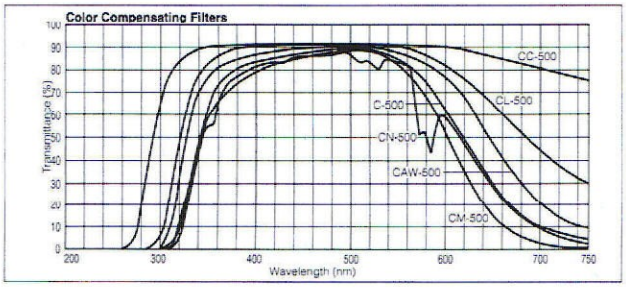


| 品　番 | Nd | Vd | T(mm) | 最高透過率による波長 | 税抜価格 | 備 考 |
|---|---|---|---|---|---|---|
| Part No. | | | | | Price | Note |
| TS-C1-500S | 1.521 | 66 | 1.0 | 500nm | | 問 |
| TS-CM-500S | 1.538 | — | 1.0 | 500nm | ¥ 11,000 | 問 |
| TS-CN-500 | 1.521 | — | 1.0 | 490nm | | 問 |

撮影管感度補正用＝For camera tube sensitivity correction

※在庫がない場合は納期が受注後約2週間となります。
Delivery will be around 2 weeks when out of stock.

共通仕様寸法　Filter Size 50mm × 50mm

## ニュートラデンシティーフィルター　Neutral Density Filter

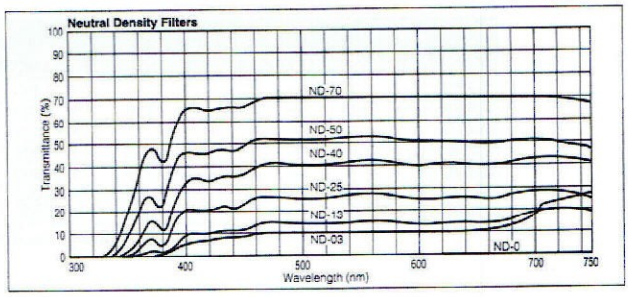


| 品　番 | Nd | Vd | T(mm) | 透過限界波長(nm) | 税抜価格 | 備 考 |
|---|---|---|---|---|---|---|
| Part No. | | | | | Price | Note |
| TS-ND-0 | 1.575 | — | 0.1 | 0.1%(0.1mm) | ¥ 8,000 | 間 |
| TS-ND-03 | 1.514 | — | 1.0 | 10%(1.0mm) | | 間 |
| TS-ND-13 | 1.510 | — | 2.5 | 12.5% | ¥ 8,000 | 間 |
| TS-ND-25 | 1.507 | 59 | 2.5 | 25% | ¥ 8,000 | 間 |
| TS-ND-40 | 1.504 | 61 | 2.5 | 40% | ¥ 8,000 | 間 |
| TS-ND-50 | 1.504 | 62 | 2.5 | 50% | ¥ 8,000 | 間 |
| TS-ND-70 | 1.500 | 63 | 2.5 | 70% | ¥ 8,000 | 間 |

エレクトロニクス用＝For electronics applications　光量調節用＝For attenuate of light

## 熱線吸収フィルター　Heat Absorbing Filter

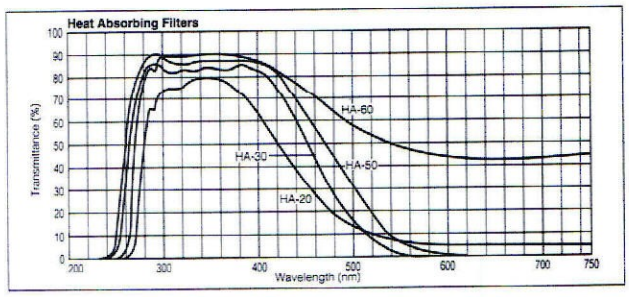


| 品　番 | Nd | Vd | T(mm) | 透過限界波長(nm) | 税抜価格 | 備 考 |
|---|---|---|---|---|---|---|
| Part No. | | | | | Price | Note |
| TS-HA-30 | 1.524 | 69 | 3.0 | 30% | ¥ 7,500 | 間 |
| TS-HA-50 | 1.524 | 69 | 3.0 | 50% | ¥ 7,500 | 間 |
| TS-HA-60 | | | | | ¥ 7,500 | 間 |

熱線吸収用＝For heat adsorbing

## 紫外透過・可視吸収フィルター　Ultraviolet Transmitting, Visible Absorbing Filter

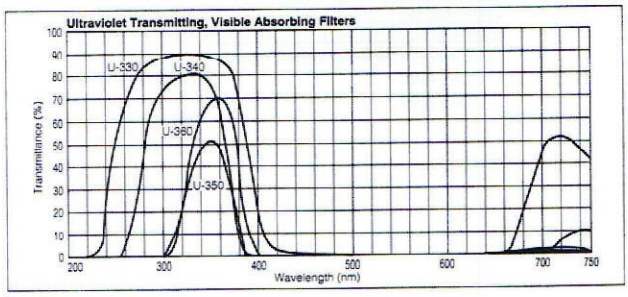


| 品　番 | Nd | Vd | T(mm) | 透過限界波長(nm) | 税抜価格 | 備 考 |
|---|---|---|---|---|---|---|
| Part No. | | | | | Price | Note |
| TS-U-330 | 1.554 | — | 2.5 | 330nm | ¥11,000 | 間 |
| TS-U-340 | 1.568 | — | 2.5 | 340nm | ¥11,000 | 間 |
| TS-U-360 | 1.663 | — | 2.5 | 360nm | ¥11,000 | 間 |

紫外線＝For Ultraviolet

※在庫がない場合は納期が受注後約2週間となります。
Delivery will be around 2 weeks when out of stock.

# TS-30

## 各部品の仕様

●平凸レンズ

●両凸レンズ

●平凹レンズ

●半球レンズ

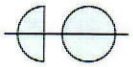

●ボールレンズ

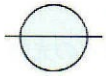

●ロッドレンズ

●平凸シリンドリカルレンズ

●平凹シリンドリカルレンズ

●直角プリズム

●ビームスプリッター

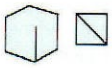

●ハーフミラー

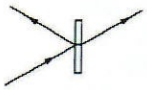

●ミラー

| 部品名 | 焦点距離 | バックフォーカス | 外形 | 材質 | コバ厚 | 中厚 |
|---|---|---|---|---|---|---|
| 平凸レンズ | 30 | 30 | 20φ | BK-7 | 2.1 | 5.7 |
| | 40 | 40 | 20φ | BK-7 | 1.73 | 4.6 |
| | 50 | 50 | 20φ | BK-7 | 1.68 | 4.0 |
| | 60 | 60 | 20φ | BK-7 | 1.71 | 3.7 |
| | 70 | 70 | 20φ | BK-7 | 1.75 | 3.5 |
| | 80 | 80 | 20φ | BK-7 | 1.72 | 3.3 |
| | 90 | 90 | 20φ | BK-7 | 1.66 | 3.1 |
| | 100 | 100 | 20φ | BK-7 | 1.66 | 3.0 |
| | 150 | 150 | 20φ | BK-7 | 1.98 | 3.0 |
| | 200 | 200 | 20φ | BK-7 | 1.63 | 2.5 |
| | 300 | 300 | 20φ | BK-7 | 1.79 | 2.5 |
| 平凸レンズ | 20 | 20 | 10φ | クラウン | 1.34 | 2.5 |
| | 30 | 30 | 10φ | クラウン | 1.75 | 2.5 |
| 両凸レンズ | 10 | 8.7 | 10φ | クラウン | 1.09 | 4.0 |
| | 12 | 10.9 | 10φ | クラウン | 1.10 | 3.5 |
| | 15 | 14.0 | 10φ | クラウン | 1.04 | 3.0 |
| | 20 | 19.2 | 10φ | クラウン | 0.96 | 2.5 |
| | 30 | 29.2 | 10φ | クラウン | 1.35 | 2.5 |
| | 40 | 39.3 | 10φ | クラウン | 1.54 | 2.5 |
| 両凸レンズ | 5 | 4.14 | 5φ | クラウン | 1.01 | 2.5 |
| | 7.5 | 6.82 | 5φ | クラウン | 1.01 | 2.0 |
| | 10 | 9.45 | 5φ | クラウン | 1.03 | 1.8 |
| | 12.5 | 12.0 | 5φ | クラウン | 0.95 | 1.6 |
| | 15 | 14.5 | 5φ | クラウン | 1.02 | 1.6 |
| | 20 | 19.5 | 5φ | クラウン | 1.02 | 1.5 |
| | 30 | 29.6 | 5φ | クラウン | 1.12 | 1.5 |
| | 50 | 49.6 | 5φ | クラウン | 1.39 | 1.5 |
| | 100 | 99.6 | 5φ | クラウン | 1.44 | 1.5 |
| 両凸レンズ | 3 | 2.30 | 3φ | クラウン | 1.20 | 2.0 |
| | 4 | 3.27 | 3φ | クラウン | 1.46 | 2.0 |
| | 5 | 4.14 | 3φ | クラウン | 1.88 | 2.5 |
| | 10 | 9.45 | 3φ | クラウン | 1.40 | 1.8 |
| | 12.5 | 12.0 | 3φ | クラウン | 1.25 | 1.6 |
| | 15 | 14.5 | 3φ | クラウン | 1.27 | 1.6 |
| | 20 | 19.5 | 3φ | クラウン | 1.21 | 1.5 |
| | 30 | 29.6 | 3φ | クラウン | 1.24 | 1.5 |
| | 50 | 49.6 | 3φ | クラウン | 1.26 | 1.5 |
| 平凸シリンドリカルレンズ | 25.4 | 25.4 | 20φ | BK-7 | 2.40 | 7.0 |
| | 40 | 40 | 20φ | BK-7 | 2.40 | 5.0 |
| | 60 | 60 | 20φ | BK-7 | 1.34 | 3.0 |
| | 80 | 80 | 20φ | BK-7 | 2.77 | 4.0 |
| | 250 | 250 | 20φ | クラウン | 1.73 | 2.5 |
| | 400 | 400 | 20φ | クラウン | 1.87 | 2.5 |
| | 500 | 500 | 20φ | クラウン | 1.92 | 2.5 |
| | 800 | 800 | 20φ | クラウン | 1.99 | 2.5 |
| | 1000 | 1000 | 20φ | クラウン | 2.01 | 2.5 |
| 平凹レンズ | −20 | −20 | 10φ | クラウン | 2.16 | 1.0 |
| | −30 | −30 | 10φ | クラウン | 1.75 | 1.0 |
| 平凹レンズ | −10 | −10 | 5φ | クラウン | 1.56 | 1.0 |
| | −15 | −15 | 5φ | クラウン | 1.38 | 1.0 |
| | −20 | −20 | 5φ | クラウン | 1.27 | 1.0 |
| 半球レンズ | 4.8 | 4.8 | 5φ | BK-7 | — | 2.5 |
| | 2.9 | 2.9 | 3φ | BK-7 | — | 1.5 |
| ボールレンズ | 3.7 | 1.2 | 5φ | BK-7 | — | 5.0 |
| | 2.2 | 0.7 | 3φ | BK-7 | — | 3.0 |
| ロッドレンズ | 2.2 | 0.7 | 3φ×10 | BK-7 | — | 3.0 |
| | 5.9 | 1.86 | 8φ×10 | BK-7 | — | 8.0 |
| 平凸シリンドリカルレンズ | 6.35 | 6.35 | 6×10 | BK-7 | | 3.5 |
| | 12.7 | 12.7 | 12×10 | BK-7 | | 5.0 |
| 平凹シリンドリカルレンズ | −6.35 | −6.35 | 7×10 | BK-7 | | 3.1 |
| | −12.7 | −12.7 | 13×10 | BK-7 | | 3.2 |

| 部品名 | サイズ | 材質 | 備考 |
|---|---|---|---|
| 直角プリズム | 10×10×10 | BK-7 | |
| | 20×20×20 | BK-7 | |
| ビームスプリッター | 10×10×10 | BK-7 | |
| | 20×20×20 | BK-7 | |
| ハーフミラー | 30×30×2t | クラウン | 透過率：50%　反射率：50% |
| ミラー | 30×30×2t | クラウン | 表面アルミ蒸着処理 |
| レンズマウントホルダー | 30φ×9.5 | アルミ | 20φレンズ用/有効内径19φ |
| | 30φ×9.5 | アルミ | 10φレンズ用/有効内径9.0φ |
| | 30φ×9.5 | アルミ | 5φレンズ用/有効内径4.5φ |
| | 30φ×9.5 | アルミ | 3φレンズ用/有効内径2.5φ |
| ピンセット | | | |

注記　1）バックフォーカス、焦点距離、外形、内径、コバ厚、中厚、サイズの項目の単位はすべて（mm）。
2）バックフォーカスとは、レンズ最終面から焦点位置までの距離。
3）サイズは縦×横×厚さ（t）又は、幅×高さ×奥行
4）設定波長：580nm
5）材質別屈折率：（BK-7＝1.5168）、（クラウン＝1.5230）

# TS-31

## 特　徴

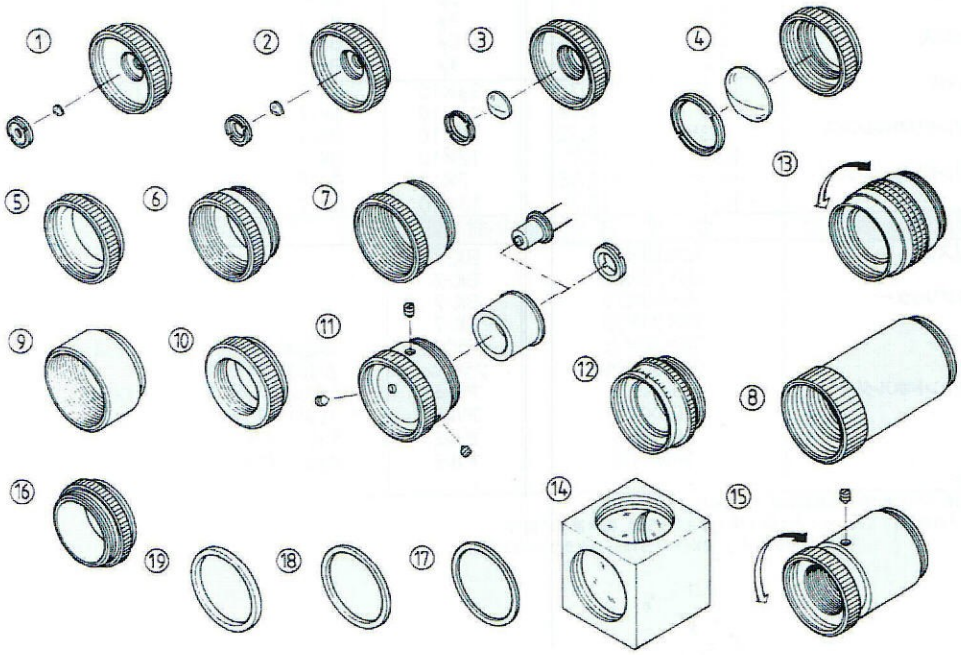

①3φmmレンズホルダー
②5φmmレンズホルダー
③10φmmレンズホルダー
④20φmmレンズホルダー
⑤5mm中間リング
⑥10mm中間リング
⑦15mm中間リング
⑧50mm中間リング
⑨フード
⑩対物レンズ鏡筒
⑪受光・発光鏡筒
⑫シボリ鏡筒
⑬ヘリコイド鏡筒
⑭プリズムボックス
⑮可変調整リング
⑯Cマウント両オスリング
⑰0.5mmスペーサーリング
⑱1mmスペーサーリング
⑲2mmスペーサーリング

## 1 成形加工

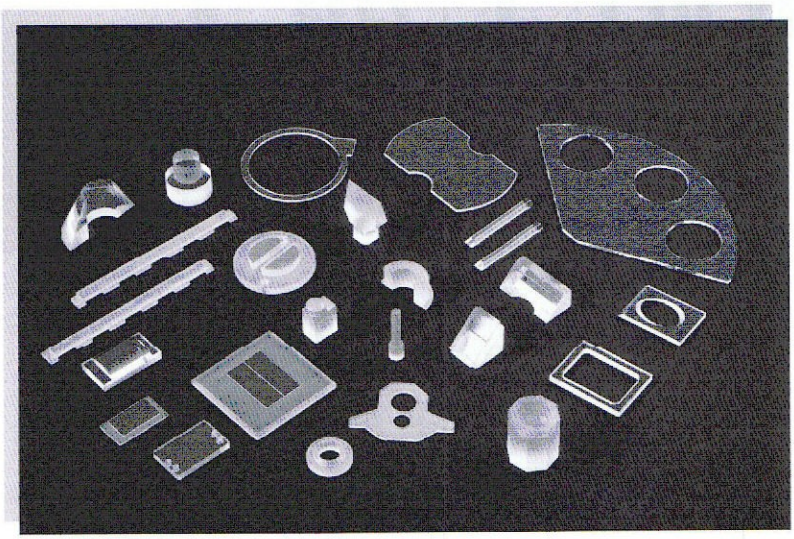

## 微細加工

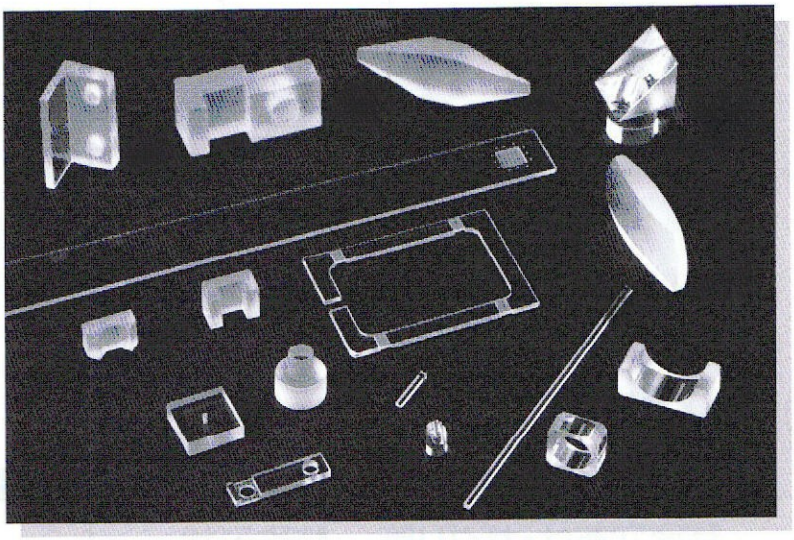

## 2

## セラミック加工
## サファイア加工

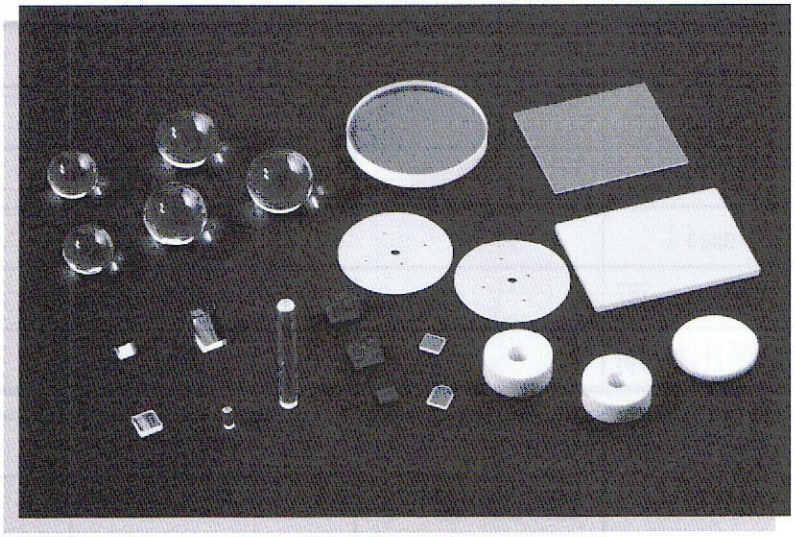

**セラミック、サファイア、結晶類**

上記硝子加工と同様の加工技術を提供致します。

## 3

## コーティング
## 目盛印刷
## 水準器

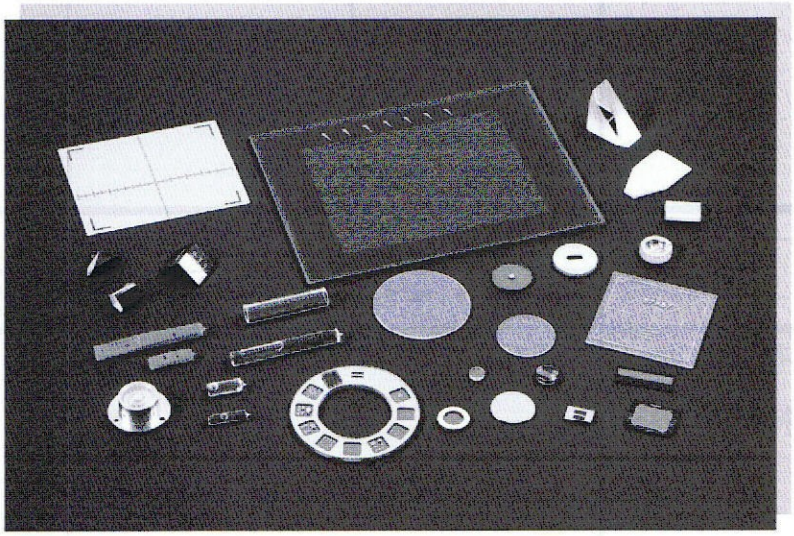

**コーティング、目盛印刷、エッチングなど表面処理類**

硝子印刷、エッチング、目盛印刷、コーティングなど、光学部材品質にて対応致します。

# Description of Lens

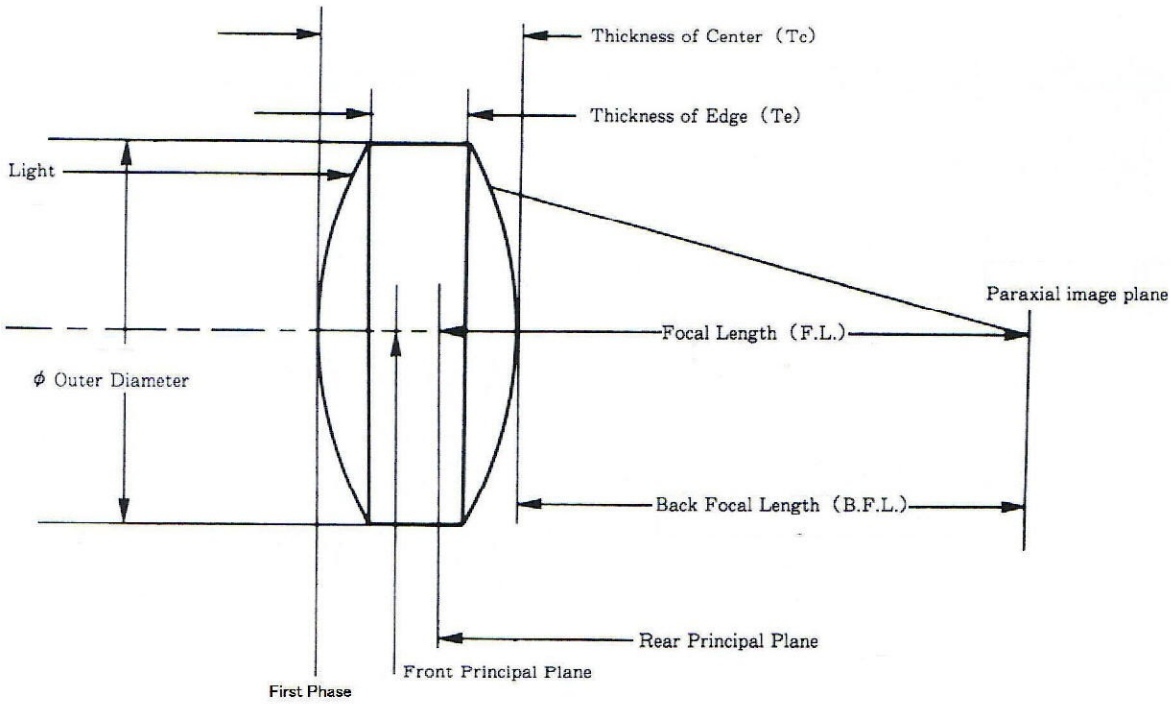


Bi-Convex Lens

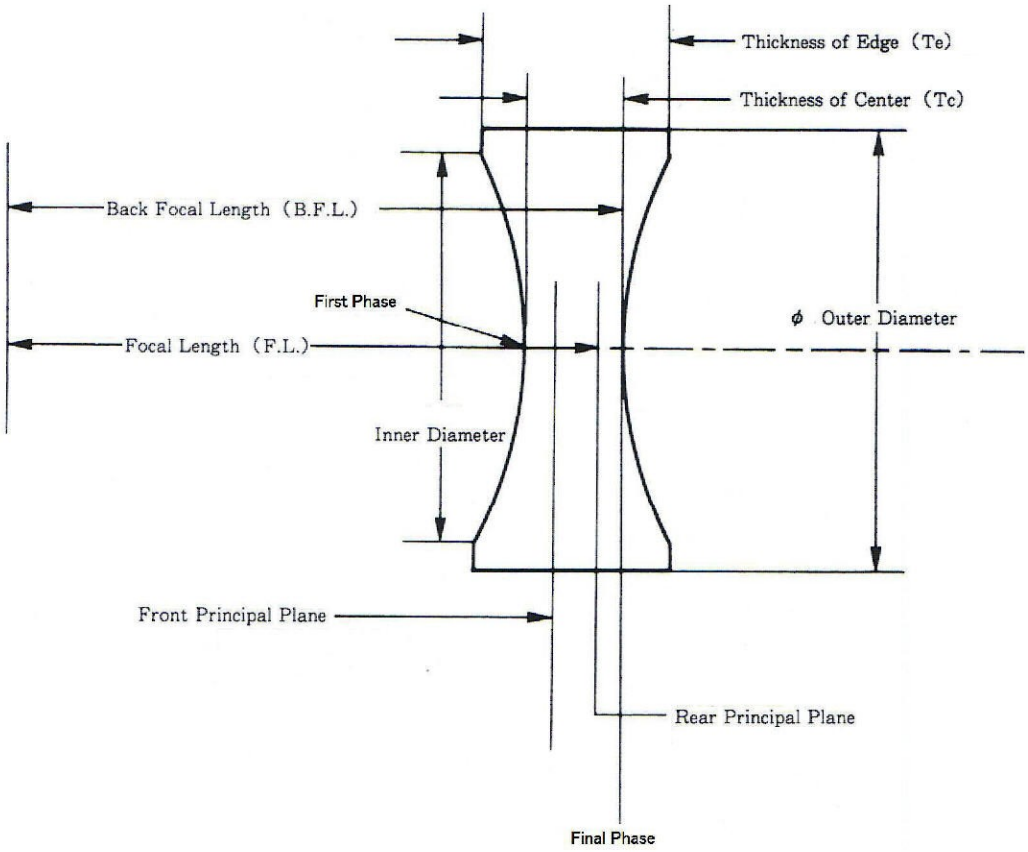


Bi-Concave Lens